PRŮVODNÍ ZPRÁVA

STUDIE REVITALIZACE ASO PARKU

STUDIE

11 / 2021

ZAHRADA OLOMOUC
Zahradní architektura a krajinářství

TEXTOVÁ ČÁST

1. Identifikační údaje
2. Základní informace o projektu, podklady
3. Popis širších vztahů
4. Historický vývoj ASO parku
5. Současný stav
6. Inventarizace dřevin – metodika
7. Asanace dřevin
8. Asanace konstrukcí
9. Návrh
10. Následná péče po dobu 5ti let
11. Koordinace s vedením inženýrských sítí

TABULKOVÁ ČÁST

Tabulky inventarizace dřevin a asanací

Propočet nákladů

VÝKRESOVÁ ČÁST

01. Situace širších vztahů	1 : 5 000
02. Katastrální situační výkres	1 : 700
03. Současný stav, inventarizace dřevin	1 : 500
04. Plán asanací dřevin	1 : 500
05. Asanace konstrukcí	1 : 700
06. Návrh – situace – var. 1	1 : 500
07. Návrh – plocha u cukrárny var. 2 a 3	1 : 250
08. Plán výsadeb	1 : 500
09. Rozmístění mobiliáře, herních prvků a veřejného osvětlení	1 : 700
10. Mobiliář – detaily 1	1 : 20
11. Mobiliář – detaily 2	1 : 20
12. Herní prvky – umístění – detaily 1	1 : 80
13. Herní prvky – umístění – detaily 2	1 : 80
14. Herní prvky – umístění – detaily 3	1 : 100
15. Fitness sestava – umístění – detaily 1	1 : 80
16. Podesty pod lavičky, cestní síť – detaily	1 : 20
17. Ptačí pohled I. A	
18. Ptačí pohled I. B	
19. Ptačí pohled I. C	
20. Ptačí pohled II. A	
21. Ptačí pohled II. B	
22. Ptačí pohled II. C	
23. Pohled I.	
24. Pohled II.	
25. Pohled III.	
26. Pohled IV.	
27. Vizualizace I.	
28. Vizualizace II.	
29. Vizualizace III.	

DOKLADOVÁ ČÁST

(paré č.1 a 2)

1. IDENTIFIKAČNÍ ÚDAJE

Název projektu:	**STUDIE REVITALIZACE ASO PARKU**
Zadavatel:	Statutární město Olomouc
Dodavatel:	ZAHRADA Olomouc s.r.o. Železniční 469/4, 772 11 Olomouc tel: 585 104 428 IČO: 48395013
Zodpovědný řešitel:	Ing. Radek Pavlačka
Zpracoval:	Ing. Radek Pavlačka - návrh Ing. Tomáš Hošek - digitalizace, inventarizace, adjustace Ing. Jana Vančurová - model a vizualizace Ing. Yveta Kocourková - inventarizace
Stupeň:	STUDIE
Datum:	11/2021
Číslo projektu:	5/21

2. ZÁKLADNÍ INFORMACE O PROJEKTU, PODKLADY

Řešené území se nachází na pozemcích ve vlastnictví města Olomouce, a to na pozemcích p. č. 52/12, 452/14, 452/13, 452/2, 1060/3, 1116/7, k. ú. Nová Ulice a na pozemku p. č. 1427 k.ú. Nová Ulice ve vlastnictví TJ Milo Olomouc z.s.

Zbytky měststké střelnice se nachází na parcele p. č. 452/12 k.ú. Nová Ulice a vztahuje se k ní ochranné pásmo nemovité kulturní památky.

Celková plocha řešeného území je cca 1,9 ha.

Podklady:

- Vlastní fotodokumentace
- Zaměření polohopisu a výškopisu
- Digitální katastrální mapa
- Ortofotomapa
- Územní plán Olomouc
- Strategii zeleně a management údržby ve městě Olomouci, Návrhovou část: Vymezení systému zeleně s rozvojovými prioritami
- Prověřovací studii ASO parku – Ateliér Lubič, Prosinec 2008
- Územně analytické podklady (součástí je předběžná informace o inženýrských sítích)
- Park u měšťanské střelnice v Olomouci – Stavebně historický průzkum, Kubeša Petr, květen 1993

3. POPIS ŠIRŠÍCH VZTAHŮ

Jedná se o veřejně přístupný park, který je součástí zeleného prstence kolem historického jádra města, patřící do katastrálního území Nová Ulice. Park lemují přiléhající ulice Na Střelnici a U Stadionu. Z významných prvků v parku je nutné zmínit zbytky vyhořelé měšťanské střelnice a památné stromy platanů. V těsné blízkosti parku se nacházejí rozsáhlé prostory sportovišť, především se jedná o Andrův stadion, přilehlé tréninkové plochy a tenisové kurty, které s parkem bezprostředně sousedí. Dále se pak v blízkosti parku nacházejí hřiště na házenou, zimní stadion, plavecký bazén, koupaliště či dětské dopravní hřiště. Vzdálenost ASO parku od Horního náměstí je vzdušnou čarou cca 600m.

4. HISTORICKÝ VÝVOJ

Park u měšťanské střelnice nyní nazývaný také jako ASO park je jedním z nejstarších veřejnosti přístupných parkových ploch v Olomouci. Pojmenování ASO park získal podle posledního předválečného majitele, firmy Ander a syn. Tento park se rozléhá za hradbami severně od historického centra Olomouce. Historie celého areálu sahá do 18. století. V současnosti je kompozice parku nečitelná, vzhledem k velkým stavebním zásahům, které plochu parku výrazně zredukovali, dále díky postupnému chátrání objektu z důvodu ztráty zájmu o plochu, která již neměla potřebnou velikost, rozrůstáním tenisových kurtů, jako byla stavba cvičné tenisové stěny, užívání technické budovy jako skladu antuky, instalací malých tribun na území parku vně oplocení kurtů a také nahodilými i nekoncepčními výsadbami.

S prvními úpravami bylo započato roku 1700, v témže roce byla postavena budova střelnice. Zřejmě šlo nejprve o úpravu okolí, související s provozem této budovy. K nejrozsáhlejším úpravám došlo po roce 1758, kdy zde byly konány slavnosti, oslavující vítězné ukončení pruského obležení města. V této době zde stála budova střelnice společně s budovou hostince a mezi budovami se tyčila alej nejspíše topolů. Současně se zde nacházelo rameno řeky Moravy s přístupovým mostem a částí pozůstatku přirozeného lužního společenstva. Ostatní volné plochy byly bez kompozičního záměrů. Okolo roku 1796 zde přibyla skupinka stylizovaných dřevin a jedna solitéra na rohu budovy střelnice. Věrohodnost výše uvedených poznatků však nelze s úplnou přesností potvrdit.

Plán z roku 1835 zachycuje celé území areálu střelnice, mající trojúhelníkový půdorys. Území je ze všech stran lemováno alejemi, pouze na východě jednoduchým stromořadím. Hlavní vstup do areálu vede přes most řeky Moravy. Po obou stranách hlavní přístupové komunikace jsou již pravidelně řešené zahradní úpravy. Tyto úpravy se skládají ze stříhaných stěn, stromů vysazených v pravidelném sponu a parteru s výrazným vodním prvkem uprostřed. U budovy střelnice byl nově postaven také altán.

V polovině 19. století byla vystavěna nová budova střelnice. Okolo r. 1840 můžeme s jistotou potvrdit existenci přírodně-krajinářských úprav. Jednalo se o zpevněné plochy s nepravidelně ohraničenými záhony, již zmiňované topolové stromořadí a pravidelná úprava diagonálně členěna na čtyři pole, v křížení cest byl zdůrazněný středový prvek.

Po roce 1877 byl areál ve své nejexponovanější části doplněn o drobnou architekturu. V blízkosti budovy střelnice byla postavena socha Austrie (sochař Ernest Melnitzky). V jejím blízkém okolí byly vysazeny skupiny smrků vysazených mezi lety 1864 a 1859. U letní restaurace, která byla součástí areálu, byl rozmístěn mobiliář. Plocha restaurace byla od přístupové komunikace oddělena řadou malých stromků v dřevěných nádobách.

V roce 1892 zde byla konána Průmyslová a živnostenská výstava. Dle plánů z této výstavy zde proběhly přírodně-krajinářské úpravy jižně od hlavní přístupové komunikace k budově střelnice. Okolí sochy Austrie tvořil menší záhon. U rohu střelnice byla již dříve postavena dřevěná stavba pro orchestr a na jihozápad od budovy byl postaven malý altánek. V této době je zde stále slepé rameno řeky Moravy, které lemuje stromořadí. V téže době byla postavena nová brána dle projektové dokumentace z roku 1884.

V roce 1899 byly v okolí střelnice nepravidelné, volnými křivkami ohraničené záhony s výsadbami smrků. Severovýchodně od střelnice se nacházel statný strom (60-100 let). Podle dobového plánu města Olomouce z 20. století byla cestní síť již vedena ve volných křivkách. Na východ od budovy střelnice byl již zaznamenán pouze jeden záhon a záhon tvořící pozadí Austrie. Je zde ještě zachyceno loubí a budova kuželny. Na jihu areálu byla nově vybudovaná komunikace po odstranění hradeb.

Stav celkové koncepce areálu mapuje letecký snímek z roku 1938, kdy zde ještě stála později zbouraná budova restaurace. Areál byl z jihu a západu oddělen souvislým porostem dřevin. Západně od budovy střelnice rostla mladá alej, přibližně na místě, kde roste i dnes. Na ostatních plochách se volně střídaly plochy dřevin a trávníku, kromě plochy severně od budovy střelnice a restaurace, která byla bez výsadeb.

Větší úpravy parku byly provedeny ve vlastnictví firmy Ander a syn v roce 1938. Ihned byla odstraněna budova restaurace a v severovýchodní části začala výstavba stadionu, následně tenisových kurtů a kuželny. Plocha před severním průčelím střelnice byla pravidelně upravena. Na hlavní osu byl umístěn kruhový bazén, ukončení osy bylo řešeno půlkruhovou pergolou z 10 železobetonových sloupků propojených dřevěnou konstrukcí, popnutých révou. Před pergolou byl umístěn vyvýšený záhon. Prostor byl vyhrazen tisovými stěnami. Byla upravena cestní síť a vybudováno dětské hřiště na místě restaurace. Po skončení 2. světové války přibyl v parku pomník padlým sportovcům.



obr. 1 – 1835

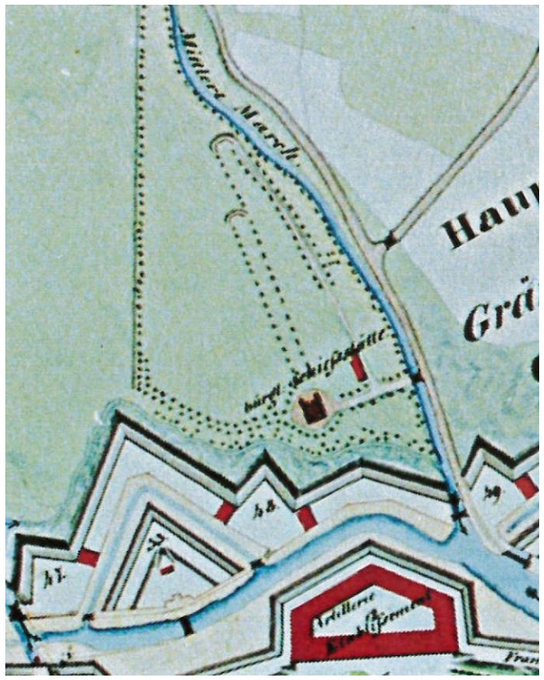

obr. 2 – 1804

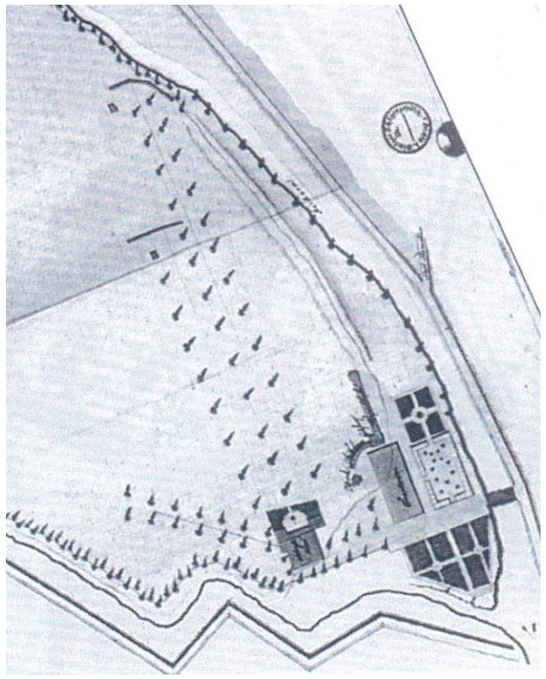

obr. 3 – 1838



obr. 4 – 1892

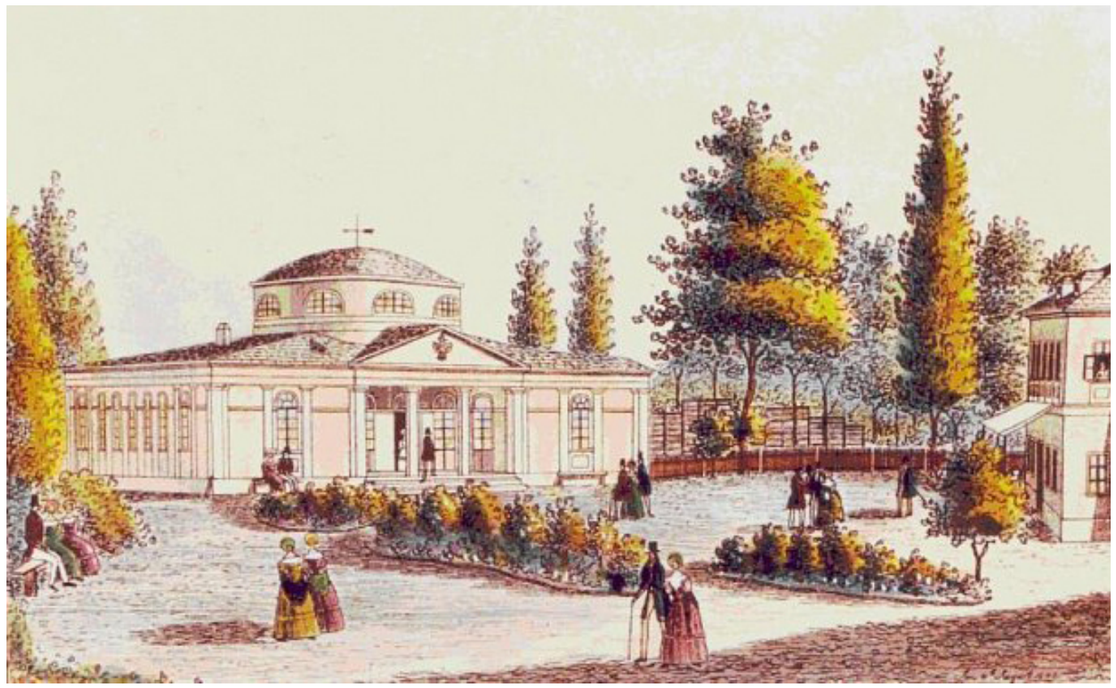

obr. 5 – 1. pol. 20. stol.



Obr. 6 – 1899

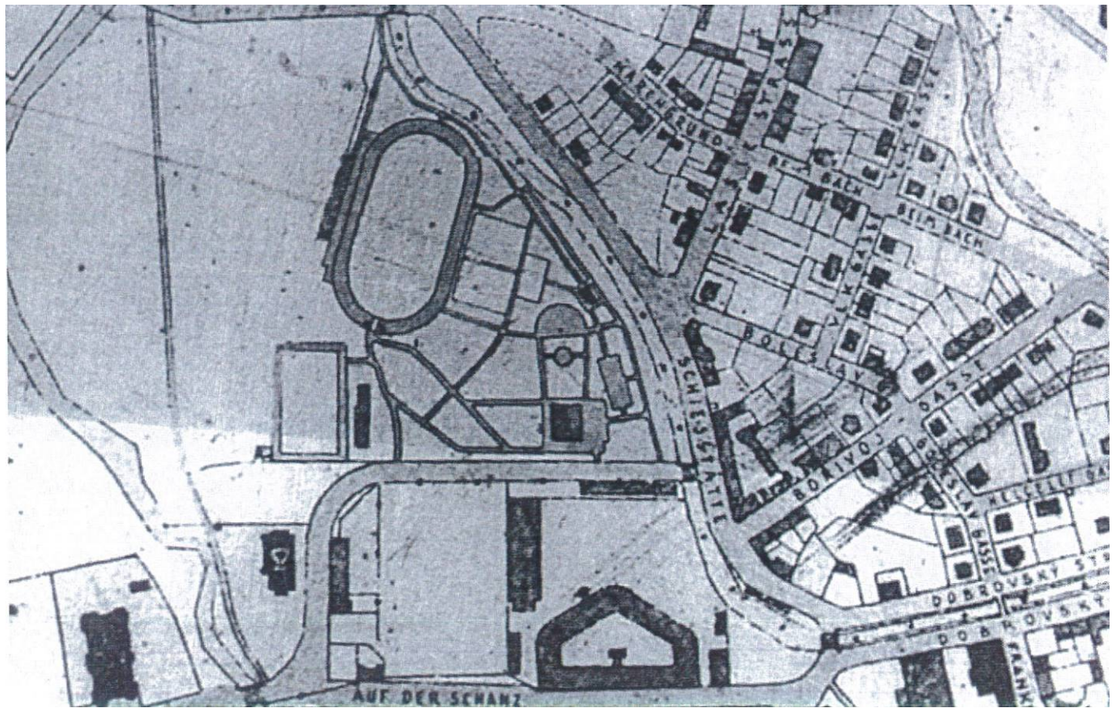

obr. 7 – 1940



obr. 8 – 1. pol. 20. stol



obr. 9 – 1. pol. 20. stol

5. SOUČASNÝ STAV

ASO park s rozlohou necelých dvou hektarů je místem s relativně velkým množstvím vzrostlých stromů, mezi nimiž jsou 4 velké platany, chráněné jako památný strom. Stromové patro je ovšem tvořeno i mladšími jedinci. V porostech stromů převládají listnaté stromy, jehličnany nejsou v dobré kondici. Keřové patro je zde tvořeno převážně jehličnatými druhy a to tisem. Z jižní strany je park oproti pozemní komunikaci zahlouben. Vlastní park je následně tvořen relativní rovinou.

Cestní síť je v parku tvořena převážně vyšlapanými pěšinami a jednou štěrkovou cestou. Dominantním prvkem parku je prostor bývalé měšťanské střelnice. V současném stavu se jedná o rozpadající se betonový základ, který je oproti rostlému terénu cca o 50cm vyvýšený. Sukcesí dochází k přirozenému sledu změn, které spočívají v zarůstání plochy trávníkem, respektive drobnými nárostovými dřevinami. S prostorem bývalé měšťanské střelnice souvisí osově provázaný chátrající parter, nacházející se severním směrem. Jeho součástí je betonový kruhový bazén a v závěru torzo půlkruhové pergoly o 9 betonových sloupech.

Dalším prvkem v parku je prostor dětského hřiště. Jedná se o středně velkou herní sestavu, houpačku a malý kolotoč. Prostor v rámci dětského hřiště je tvořen štěrkem. V okolí dětského hřiště se nachází několik laviček a odpadkový koš. Mobiliář v podobě laviček a odpadkových košů je v rámci parku nepravidelně rozmístěn.

Nevzhledným místem v parku je bezpochyby chátrající budova sloužící k uskladnění antuky. Budova je ve velmi špatném technickém stavu a působí neutěšeným dojmem. V těsné blízkosti se nachází tréninková tenisová stěna s antukovým povrchem. Vzhledem k tomu, že se v těsné blízkosti parku nacházejí tenisové kurty, jsou v severní části parku umístěny dvě mobilní tribuny. Severně od parku se v prostorách vlastníka tenisových kurtů nachází kavárna s terasou.



























6. INVENTARIZACE DŘEVIN - METODIKA

Inventarizace dřevin vychází z terénního šetření, kde se především kontrolovala fyzická existence prvků, u nichž byly zjišťovány základní taxační údaje, věkové stádium a sadovnická hodnota. Metodika byla přizpůsobena charakteru a rozsahu území.

Hodnoceny byly níže uvedené kategorie vegetačních prvků:

STROMY (S)

Samostatně hodnocené solitérní a pro kompozici významné stromy.

VP typ vegetačního prvku, (S – strom) - stromy samostatně hodnocené

P. č. pořadové číslo - číselné označení jedince.

Taxon druh dřeviny (v případech, kdy je složité určit druh dřeviny, je uváděn pouze rod).

V (m) výška jedince uvedena v metrech

Š. k. (m) šířka koruny uvedena celková šířka (průměr) koruny v metrech.

Ob. k. (cm) obvod kmene ve výšce 1,3 m - v centimetrech.

Tl.p. (cm) výčetní tloušťka kmene na pařezu v centimetrech

VS věkové stadium vyjádřeno pěti stupni

1…nová výsadba ve stádiu aklimatizace

2…zajištěná aklimatizovaná výsadba, jedinec v období dynamického růstu

3…mladý strom, dorůstající do rozměrů dospělého jedince

4…dospělý jedinec, charakteristické znaky pro taxon, stagnace růstu

5…přestárlý jedinec, rozpad struktury stromu, mrtvý jedinec

SH sadovnická hodnota - výsledná hodnota, zahrnující hodnocení vitality, hodnocení zdravotního stavu, hodnocení pěstební perspektivity hodnoty jedince. Sadovnická hodnota je ovlivněna také kontextem místa a charakterem kompozice, ve které např. může být pokřivený strom považován za mimořádně hodnotný, zatímco jinde jako nehodnotný.

1...velmi hodnotný strom

2...nadprůměrně hodnotný strom

3 ..průměrně hodnotný

4 ...podprůměrně hodnotný strom

5 ...velmi málo hodnotný strom

PO navržené pěstební opatření – asanace

Poznámka doplňující údaje

Odstr. pařezu způsob odstranění pařezu **(**F = odfrézování, V = vyklučení, neuvedeno = pařez bude ponechán na místě)

SKUPINY KEŘŮ (SK)

VP typ vegetačního prvku (K - keř solitérní. SK – skupina keřů)

P. č. pořadové číslo - číselné označení jedince / skupiny

Taxon druh dřeviny (v případech, kdy je složité určit druh dřeviny, je uváděn pouze rod.)

V (m) výška jedince / skupiny uvedena v metrech

Plocha (m2) plocha skupiny uvedena v metrech čtverečních

Pokrytí (%) plošné pokrytí v %

PO navržené pěstební opatření – viz kapitola „Pěstební opatření“

Poznámka doplňující údaje

POZN.: *Provozní bezpečnost stromů je v rámci inventarizace dřevin hodnocena vizuální metodou. Na tomto podkladě jsou navržena pěstební opatření a asanace. Váha navržených opatření jako konkrétní výstup z projektové dokumentace nenahrazuje a není srovnatelná s výstupy přístrojových metod pro exaktní zjištění provozní bezpečnosti stromů.*

7. ASANACE DŘEVIN

Na základě výsledků inventarizace a navrhovaného konceptu byl vypracován plán asanací dřevin. Jednotlivé asanované stromy a skupiny keřů jsou graficky znázorněny ve výkresu s názvem „Plán asanací dřevin.“ V tabulkové části (Inventarizace dřevin) jsou asanovaní jedinci vyznačeni červeně.

K asanaci jsou navrženy především dřeviny silně poškozené nebo odumírající s velmi malou perspektivou dalšího růstu. Dále jsou odstraňovány stromy, které jsou nežádoucí s ohledem na cílovou kompozici. V neposlední řadě jde o uvolnění místa pro novou generaci stromů. Vybraní, z kompozičního hlediska hodnotní jedinci, jsou zachováni. Pařezy kácených stromů, vyskytujících se na plochách, na nichž bude zakládán trávník, budou odstraněny odfrézováním. Pařezy v místech nových zpevněných ploch nebo v bezprostřední blízkosti budou odstraněny vyklučením. Stávající pařezy jsou rovněž navrženy k odstranění. (viz výkres „Plán asanací dřevin“).

Asanována je i většina nevhodného keřového patra. Některé skupiny musí být odstraněny z důvodu nehodící se taxonomické struktury, jiné musí ustoupit novým prostorovým a kompozičním požadavkům.

Odstraněny musí být také staré květinové záhony s okrasnými výsadbami.

Stromy navržené ke kácení....48 ks
Odstraňované pařezy (vyklučením)....14 ks
Odstraňované pařezy (odfrézováním)....39 ks
Skupiny keřů navržené k odstranění...728 m2
Odstranění květinových záhonů...25 m2

8. ASANACE KONSTRUKCÍ

Součástí studie je na základě navrhovaného konceptu rovněž návrh technických prvků k odstranění. Byl vypracován výkres „Asanace konstrukcí“, kde jsou jednotlivé prvky k odstranění znázorněny.

K asanaci jsou navrženy téměř všechny konstrukční prvky. U většiny případů je jejich technický stav v neuspokojivém stavu, jiné je potřeba odstranit z důvodu cílové kompozice parku.

Odstranění betonové dlažby vč. podkladu…..35m2
Odstranění štěrkové plochy…..621m2
Odstranění betonových obrubníků…..111bm
Odstranění sportoviště – antuka…..131m2
Odstranění betonových objektů…..50m3
Odstranění budovy…..1soub
Odstranění tréninkové stěny…..6,9m3
Odstranění herních prvků z dětského hřiště…..1soub.
Odstranění tribun u tenisových kurtů…..2soub.
Odstranění lavičky parkové s beton. základem….9ks
Odstranění odpadkového koše s beton. základem…..4ks
Odstranění informační tabule…..1ks

9. NÁVRH

Studie v návrhu respektuje památkovou podstatu objektu ASO parku a zároveň zohledňuje současné zejména provozní poměry, tak jak je vyvolal pohyb návštěvníků nebo jen potřeba park přecházet. Tak vznikají dvě na sobě málo závislé matrice, jedna historická, druhá současná.

Výrazným prvkem jsou zbytky pravidelného parteru, který je definován základem shořelé střelnice a před ní zahradnicky upraveným prostorem bývalé střelecké dráhy. Do současnosti se zachoval betonový kruhový bazén a v závěru podlouhlé plochy betonové sloupy pergoly. S těmito relikty studie počítá a upravuje je pro současné využití nebo je jednoduše respektuje. Parter bude opět olemován oboustrannou alejí úzkých stromů a zůstává pouze zatravněn bez vytváření pravidelné sítě cest nebo zpevněných ploch.

Cesty tvoří relativně nezávislou matrici a přetínají plochu parku diagonálně západ - východ. Další významnou trasou je propojení jih - sever, vedoucí souběžně s ulicí Na Střelnici. Cesty jsou neformálně vedeny, a to se projeví i v jejich designu, kdy nebudou mít zpevněný okraj obrubníkem, ale naopak záměrně jejich šířka bude nepravidelná, takže se budou lehce rozšiřovat a zužovat. To by mělo navodit pocit neformálního pohybu po parku. V podobném duchu jsou k cestám připnuté drobné herní prvky pro děti, lavičky apod. Na místě vstupů od jižní hranice, kde je prudký svah, jsou navržena dvě schodiště.
Je potvrzena současná struktura dřevin, které tvoří v základu výsadby ze začátku 20. století. Jedná se zejména o velké a chráněné platany. Volně rozmístěné stromy po ploše nadále zůstávají charakteristické i pro nový koncept.

Plocha se radikálně očistí od nežádoucích objektů, souvisejících s tenisem Milo. Tyto úpravy vylepší vzhled parku nebo odstraní rušivé, konfliktní prvky, jako jsou dvě tribuny vně oplocení kurtů na území parku, asanuje se zchátralý objekt pro skladování antuky, přičemž dochází k výměně parcel mezi městem a Milem. Ruší se a přemisťuje tenisová stěna. Jako kompenzace se přepracuje prostor vstupu ke kurtům v hrdle u cukrárny, postaví se tenisová stěna a plocha pro antuku u brány 10 fotbalového stadionu. Vybuduje se chodník podél plotu kurtů a instalují se lavice.

Dalším objektem návrhu jsou nová podélná parkovací stání podél ulice na Střelnici, kde dopravní poměry dovolí tuto záležitost zrealizovat bez zásahu do stávající zeleně. Nový je také návrh přechodu pro chodce, kam ústí jedna z cest parku.

STŘELNICE

Po vyhořelé střelnici zůstal rozpadající se betonový základ. Studie navrhuje na půdorysu základu vybudovat odpočivný objekt, který navodí částečně hmotu bývalé stavby. Návrh má dvě varianty.

První varianta:
Ve výšce stávajícího základu by vznikl korpus odpočívadla - betonové segmenty, které jsou poskládané tak, že kopírují vnější obvod a přibližně i výšku základů, přičemž vnitřní prostot je oživený křivkami zídek s možností sezení, ležení, umístění informačních prvků nebo objektů a také ke hrám dětí. Srozumitelně tuto myšlenku prezentuje model odpočívadla.
Část odpočívadla bude pro pohyb a pobyt, část je vymezena pro hry dětí. Hmotu střelnice navozují stromy stejného druhu, vysázené v nepravidelném rastru, ale tak, aby obsadily celý objem odpočívadla a byl tak vyvolán dojem objemu střelnice.

Druhá varianta:
Je formálnějšího designu. Hmota základu je tvořena pódiem, které je olemováno dvěma stupni schodiště po celém obvodu. Plato je osázeno pravidelným rastrem stromů a pod tímto zastíněním jsou umístěny volněji sedací prvky a herní prvky pro děti. I tato varianta je ve studii prezentovaná modelem a vizualizací.

OSTATNÍ DROBNÁ ARCHITEKTURA

Na svahu při jižní hranici jsou navržena dvě schodiště. V západním rohu je schodiště pravoúhlé, druhé je jednoduché. Schodiště budou složena s prefabrikovaných betonových stupňů s nepravidelným okrajem, kde budou jednotlivé stupnice odskákány, aby zalícováním netvořily rovný okraj.

Kruhový betonový bazén bude železobetonovou replikou stávajícího objektu. Šachta strojovny bude umístěna za linií sloupovitých stromů, aby nevstupovala do vizuálního kontaktu s bazénem. V bazénu bude umístěn jednoduchý vodotrysk.

Půlkruhová pergola bude obnovena. Jeden sloup, který chybí, se nahradí replikou, ostatní sloupy se pouze repasují. Sloupy budou propojeny úzkým dřevěným překladem.

Tenisová stěna bude vyzděná konstrukce s omítkou.

CESTY A ZPEVNĚNÉ PLOCHY

Parkové cesty budou z mechanicky zpevněného kameniva nebo podobné technologie. Nebudou ohraničeny obrubou a budou doplněny plochými lomovými kamennými deskami pro estetické ztvárnění. V místech, kde jsou navrženy herní prvky, bude navazovat dopadová plocha, která bude z kopaného písku a bude rovněž bez obruby. MZK bude mít okrový odstín.

Prostor odpočívadla bude také kombinace MZK pro pobytovou plochu a kopaného písku pro umístění herních prvků.

Podél tenisových kurtů bude chodník vydlážděn zámkovou dlažbou šedou s betonovým zahradním obrubníkem.

Chodník podél ulice Na Střelnici bude z šedé zámkové dlažby, stejného vzoru, jako navazující stávající trasy.

Příjezdové, obslužné komunikace a pobytová plocha u cukrárny budou tvořit jednotný prostor, vydlážděný žulovou kostkou 10/10 nebo maloformátovou betonovou dlažbou podle finančních možností.

PLOCHA U CUKRÁRNY

Plocha vstupu do kurtů u cukrárny je navržena ve třech variantách:
Varianta první je forma uceleného veřejného prostoru se stromy v dlažbě a zelenou clonou keřových hmot od parku. Bude přemístěna stanice HUP a budou zde umístěny zapuštěné kontejnery na tříděný odpad. Kladnou hodnotou je jednoduchost a vizáž náměstíčka. Nevýhodou je otevřenost vůči kurtům a eventuálnímu obslužnému provozu.

Varianta druhá je stejné řešení, jako výše popsané, ale kontejnery jsou posunuty blíže ke komunikaci Na Střelnici a tím pádem pěšina z parku je posunuta blíže ke kurtům. Výhodou je lepší obslužnost kontejnerů na tříděný odpad, nevýhodou jejich větší vizuální uplatnění od hlavní cesty a přístupu do cukrárny. Také pěšina z parku tomuto řešení uhýbá z logičtějšího směru.

Varianta třetí cloní zahrádku cukrárny a pěší provoz od obslužné komunikace a zpevněné plochy pro provoz kurtů. Pozitivní je oddělení těchto dvou funkcí a také odclonění kontejnerů a HUP. Nevýhodou je větší rozdrobení parteru a rozdělení na komunikaci a obytné plochy.

MOBILIÁŘ

V parku se budou instalovat drobné herní prvky a menší fitness sestava. Příklady prezentuje samostatný výkres studie. Dále zde budou lavice a odpadkové koše, které jsou rovněž prezentovány na samostatných výkresech. Lavice u tenisových kurtů jsou navrženy s područníky, aby zde nebylo možné přespávat a dlouhodobě bivakovat. Lavice v parku budou na podestách z lomového kamene na plocho, lavice u kurtů budou instalovány na zámkovou dlažbu.

HERNÍ PRVKY

V rámci parku je navrženo několik míst, jejichž funkce slouží k herním, respektive sportovním aktivitám. Herní prvky jsou vyrobeny z kovových vysoce odolných na údržbu nenáročných materiálů tak, aby co nejlépe odolávaly opotřebení, klimatickým vlivům a byla zaručena jejich dlouhá životnost. Herní prvky, vynikají vysokou mírou pevnosti a odolnosti pro vandalismu. Díky svému designu s důrazem a citem pro technický detail a díky své „průhlednosti“ nejsou nikterak rušivými prvky. Herní prvky pro děti jsou navrženy na třech místech. Díky rozmístění herních prvků na více míst, dojde k většímu rozptylu dětí, čímž dojde k rovnoměrnému využití celého parku. V prvním zálivu z plochy MZK, která se nachází v severní části parku jsou navrženy dva herní prvky. Jedná se o dvojitou řetězovou houpačku a zalomenou hrazdu s požární tyčí. Součástí prvního zálivu s herními prvky je parková lavička. Druhý záliv pro herní prvky, je lehce menších rozměrů. Je zde navržen pouze jeden herní prvek. Jedná se o houpací síť. Součástí herního zálivu je opět parková lavička. Třetím a největším místem pro herní aktivity dětí je prostor bývalé měšťanské střelnice. Uvnitř tohoto prostoru je navržena písková plocha, kde jsou umístěny tři herní prvky. Jedná se o řetězovou skateovou houpačku, lanovou a síťovou prolézačku. V rámci tohoto prostoru není navržena parková lavička. K sezení zde slouží vyvýšená sedací zídka. Poslední zálivová plocha s povrchem z MZK je místo v západní části parku poblíž tréninkové stěny. Tato část parku je určena k aktivitám pro dospívající děti, respektive dospělé. Je zde totiž navržena fitness sestava. Součástí fitness sestavy jsou bradla, nízká hrazda, vysoká hrazda a žebřiny. Fitness sestava je stejného designu a ze stejných materiálů jako herní prvky, tudíž park bude působit harmonickým dojmem.

VEŘEJNÉ OSVĚTLENÍ

Park bude bodově doplněn o veřejné osvětlení. Protože kolem parku jsou přilehlé komunikace vybaveny veřejným osvětlení, které poměrně dobře prosvětluje i park, budou jen na některých místech instalovány lampy, které posílí současný stav. Rozmístění je předmětem samostatného výkresu, stejně tak typ lampy.

VEGETAČNÍ PRVKY

Stávající dřeviny v parku mají poměrně dobrý zdravotní stav. Plán asanací navrhuje odstranit spíše drobné dřeviny, často jako špatně ujaté mladé výsadby, menší stromy v podrostu a zejména jehličiny, které jsou proschlé a umírající. Ostatní dřeviny nebudou potřebovat zásadní ošetření, to bylo u některých i provedeno a další lze plánovat v rámci běžné údržby parku.

Výsadby prezentuje samostatný výkres. Nové stromy jsou hlavně sloupovité duby, lemující parter před střelnicí a dvě nové aleje. Jedna podél cesty k bráně stadionu, tam by byly javory kleny - Acer

pseudoplatanus Atropurpurea, druhá podél ulice Na Střelnici, kde by mohly být javory babyky, čisté druhy - Acer campestre a to z důvodu tolerance přistínění stávajícími stromy.

Odpočívadlo by mohlo být osázeno rastrem svitele - Koelreuteria paniculata a do otvorů v betonových dílech by se vysázely odolné trvalky.

Do svahů by se sázely keřové skupiny středně vysokých druhů v jednodruhovém složení jako Symphoricarpos, Spiraea, Prunus laurocerasus, Potentilla fruticosa apod.

Keřové skupiny, tvořící clonu od kurtů, budou kombinací vyšších keřů a polo-stromů. Z keřů např. Syringa, Philadelphus, Lonicera, Staphylea, z polostromů pak Acer ginnala, Prunus padus, Rhamnus cathartica, Sorbus thuringiaca apod.

Trávníky budou regenerovány a místy založeny nové plochy. Travní osivo bude typem určeno do suchého stínu.

Výčet rostlinného materiálu

	KEŘE A TRVALKY	vel.	ks/m2	% zast.	ks
1	Spiraea japonica ´Little Princess´	20-30	4	100%	136
2	Spiraea japonica ´Little Princess´	20-30	4	100%	388
3	Spiraea japonica ´Little Princess´	20-30	4	100%	72
4	Spiraea japonica ´Little Princess´	20-30	4	100%	56
5	Prunus laurocerasus ´Otto Luyken´	40-60	1	100%	35
6	Forsythia intermedia	40-60	1	40%	44
	Weigela florida ´Eva Rathke´	40-60	1	30%	34
	Spirea vanhouttei	40-60	1	30%	34
	Acer ginnala	80-100	bod		5
7	Viburnum rhytidophyllum	40-60	0,75	25%	55
	Viburnum lantana	40-60	0,75	25%	55
	Philadelphus coronarius	40-60	0,75	25%	55
	Lonicera nigra	40-60	0,75	25%	55
	Acer ginnala	80-100	bod		8
8	Syringa vulgaris	40-60	0,75	25%	12
	Viburnum rhytidophyllum	40-60	0,75	25%	12
	Viburnum opulus	40-60	0,75	25%	12
	Physocarpus opulifolius	40-60	0,75	25%	12
	Acer ginnala	80-100	bod		2
9	Syringa vulgaris	40-60	0,75	25%	28
	Viburnum rhytidophyllum	40-60	0,75	25%	28
	Viburnum opulus	40-60	0,75	25%	28
	Physocarpus opulifolius	40-60	0,75	25%	28
	Acer ginnala	80-100	bod		3
10	Prunus laurocerasus ´Schipkaensis´	40-60	1	100%	41
11	Stephanandra incisa ´Crispa´	40-60	3	100%	159
12	Prunus laurocerasus ´Schipkaensis´	40-60	1	100%	73
13	Rosa rugosa	40-60	1	100%	34
14	Stephanandra incisa ´Crispa´	40-60	3	100%	69
15	Stephanandra incisa ´Crispa´	40-60	3	100%	69
16	Viburnum lantana	40-60	0,75	40%	19
	Philadelphus coronarius	40-60	0,75	30%	14
	Lonicera nigra	40-60	0,75	30%	14
17	Prunus laurocerasus ´Otto Luyken´	40-60	1	100%	51
18	Nepeta faassenii ´Purrsian Blue´	K9	6	25%	15
	Rudbeckia fulgida ´Goldsturm´	K9	10	25%	25
	Pennisetum alopecuroides ´Little Bunny´	K9	6	25%	15
	Spiraea japonica ´Little Princess´	20-30	5	25%	13
19	Nepeta faassenii ´Purrsian Blue´	K9	6	25%	15
	Rudbeckia fulgida ´Goldsturm´	K9	10	25%	25
	Pennisetum alopecuroides ´Little Bunny´	K9	6	25%	15
	Spiraea japonica ´Little Princess´	20-30	5	25%	13
20	Nepeta faassenii ´Purrsian Blue´	K9	6	25%	15
	Rudbeckia fulgida ´Goldsturm´	K9	10	25%	25
	Pennisetum alopecuroides ´Little Bunny´	K9	6	25%	15
	Spiraea japonica ´Little Princess´	20-30	5	25%	13

21	Nepeta faassenii ´Purrsian Blue´	K9	6	25%	15
	Rudbeckia fulgida ´Goldsturm´	K9	10	25%	25
	Pennisetum alopecuroides ´Little Bunny´	K9	6	25%	15
	Spiraea japonica ´Little Princess´	20-30	5	25%	13
				kusů celkem	**2012**

	STROMY	vel.	ks
	Quercus robur ´Fastigiata´	14-16	20
	Acer campestre	14-16	10
	Gleditzia triacanthos ´Inermis´	16-18	9
	Aesculus hippocastanum	14-16	1
	Koelreuteria paniculata	16-18	9
	Acer pseudoplatanus ´Atropurpureum´	14-16	5
		kusů celkem	**54**

10. NÁSLEDNÁ PÉČE PO DOBU 5TI LET

Následná péče je uváděna pro dobu 5 let po založení a spočívá v těchto pracovních úkonech:

- vypletí dřevin stromy (2 x ročně, celkem 10x)
- vypletí dřevin keře (2 x ročně, celkem 10x)
- výchovný řez, odstranění obrostů u stromů (3 x za 5 let)
- tvarovací řez keřů (1x ve 2. roce)
- kontrola a oprava kotvení stromů, obalu kmene (10% výsadeb) v prvních třech letech (1 x ročně, celkem 3x)
- zalití stromů (10 x v 1. roce, 10 x ve 2. roce, 10 x ve 3. roce, 6 x ve 4. roce, 6 x v 5. roce, celkem 42x)
- zalití keřů (10 x v 1. roce, 10 x ve 2. roce, 10 x ve 3. roce, 4 x ve 4. roce, 2 x v 5. roce, celkem 36x)
- úprava a doplnění mulče (10% plochy) (1 x ve 3. roce)
- ochrana dřevin chemickým postřikem proti škůdcům (25% plochy) (1x za 3 roky)
- ochrana dřevin chem. postř. proti houbovým chorobám (25% plochy) (1x za 3 roky)
- odstranění ukotvení dřevin (1x ve 3. roce)
- odstranění obalu kmene (1x ve 3. roce)
- sečení trávníku (8x ročně, celkem 40x)

11. KOORDINACE S VEDENÍM INŽENÝRSKÝCH SÍTÍ

Během projektové činnosti byly zjišťovány existence inženýrských sítí a získány zákresy od jejich správců. Průběh všech tras sítí je patrný z výkresu „Plán výsadeb “. Navržené řešení trasy inž. sítí plně respektuje a zohledňuje. Stavební prvky i výsadby, které by mohly narušit sítě jsou umístěny mimo jejich stanovená ochranná pásma. Vzhledem k možným nepřesnostem získaných podkladů je však nutné před započetím stavebních a výsadbových prací provézt přesné vytýčení všech sítí!!! Případné drobné korekce výsadeb musí být odsouhlaseny projektantem.

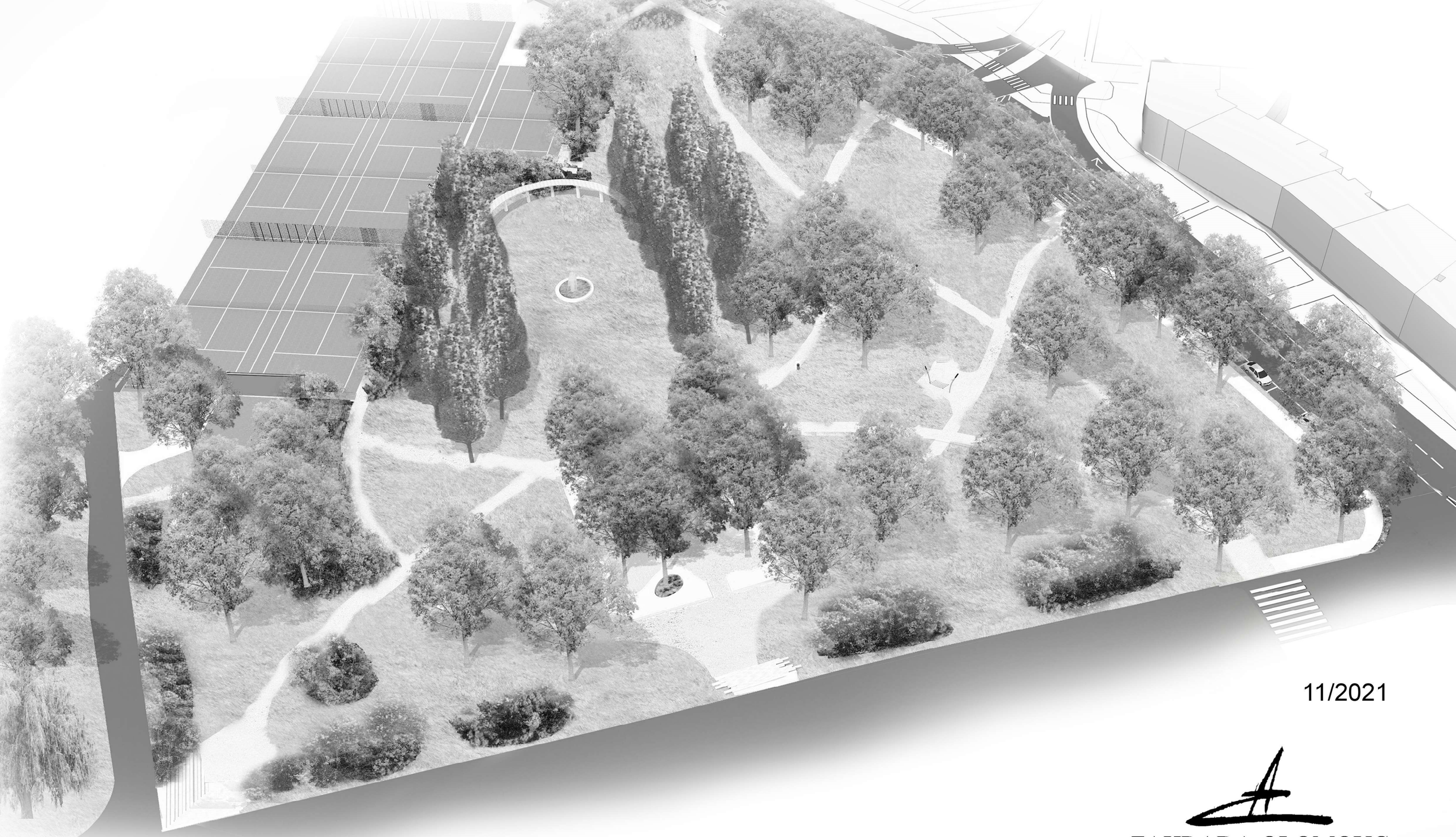

11/2021

ZAHRADA OLOMOUC
Zahradní architektura a krajinářství

STUDIE REVITALIZACE ASO PARKU

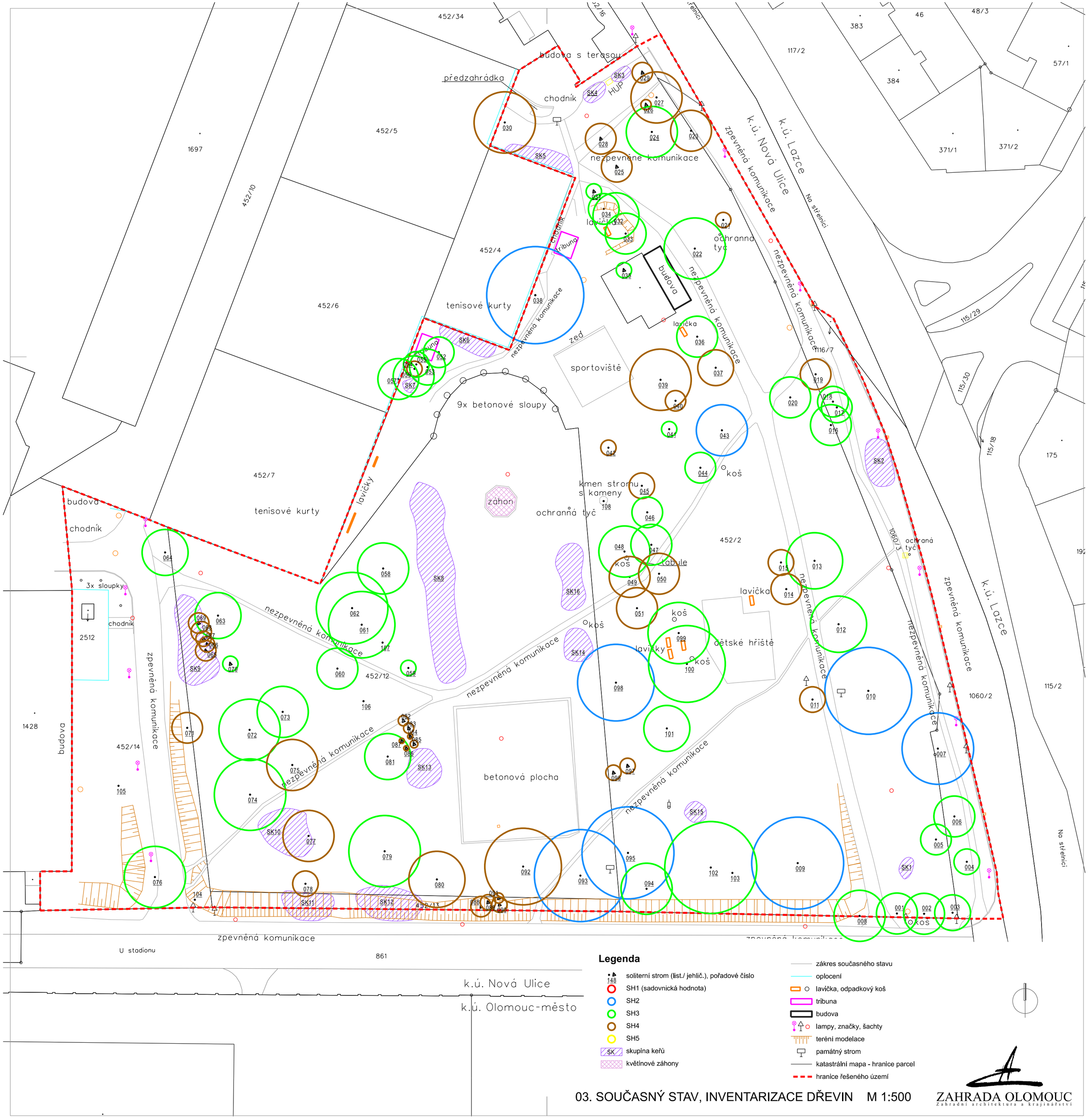

Legenda

- soliterní strom (list./ jehlič.), pořadové číslo (148)
- SH1 (sadovnická hodnota)
- SH2
- SH3
- SH4
- SH5
- SK skupina keřů
- květinové záhony
- zákres současného stavu
- oplocení
- lavička, odpadkový koš
- tribuna
- budova
- lampy, značky, šachty
- terénní modelace
- památný strom
- katastrální mapa - hranice parcel
- hranice řešeného území

03. SOUČASNÝ STAV, INVENTARIZACE DŘEVIN M 1:500

ZAHRADA OLOMOUC
Zahradní architektura a krajinářství



Legenda

- stromy navržené ke kácení 48ks
- stromy ponechané (listnaté / jehličnaté)
- odstranění pařezu - vyklučením.....14ks
- odstranění pařezu - odfrézováním.....39ks
- skupiny keřů navržené k odstranění.....728m2
- skupiny keřů ponechané
- odstranění květinových záhonů.....25m2
- zákres současného stavu
- oplocení
- lavička, odpadkový koš
- tribuna
- budova
- lampy, značky, šachty
- terénní modelace
- památný strom
- katastrální mapa - hranice parcel
- hranice řešeného území

04. PLÁN ASANACÍ DŘEVIN M 1:500

ZAHRADA OLOMOUC
Zahradní architektura a krajinářství

stromy v dlažbě

HUP

podzemní kontejnery

tréninková stěna

fitnes prvky

U stadionu

Na střelnici

Legenda

- stavby a architektonické prvky
- plochy a cesty z MZK...1 896m2
- plocha z písku...137m2
- betonová dlažba...720m2
- betonové sedací prvky...235m2
- zámková dlažba pojízdná...617m2
- asfaltová plocha
- antuka u tréninkové stěny...121m2
- stávající / navržené stromy listnaté
- stávající / navržené keře
- navržené trvalkové záhony
- travnatá plocha...13 800m2
- schodiště
- obnovená pergola
- kašna
- lavičky s podestou, lavičky, odpadkové koše
- veřejné osvětlení
- sedací prvky u kurtů
- podzemní kontejnery
- herní a fitnes prvky
- terénní modelace

06. NÁVRH - SITUACE M 1:500

ZAHRADA OLOMOUC
Zahradní architektura a krajinářství

Výčet rostlinného materiálu

	KEŘE A TRVALKY	vel.	ks/m2	% zast.	ks
1	Spiraea japonica ´Little Princess´	20-30	4	100%	136
2	Spiraea japonica ´Little Princess´	20-30	4	100%	388
3	Spiraea japonica ´Little Princess´	20-30	4	100%	72
4	Spiraea japonica ´Little Princess´	20-30	4	100%	56
5	Prunus laurocerasus ´Otto Luyken´	40-60	1	100%	35
6	Forsythia intermedia	40-60	1	40%	44
	Weigela florida ´Eva Rathke´	40-60	1	30%	34
	Spirea vanhouttei	40-60	1	30%	34
	Acer ginnala	80-100	bod		5
7	Viburnum rhytidophyllum	40-60	0,75	25%	55
	Viburnum lantana	40-60	0,75	25%	55
	Philadelphus coronarius	40-60	0,75	25%	55
	Lonicera nigra	40-60	0,75	25%	55
	Acer ginnala	80-100	bod		8
8	Syringa vulgaris	40-60	0,75	25%	12
	Viburnum rhytidophyllum	40-60	0,75	25%	12
	Viburnum opulus	40-60	0,75	25%	12
	Physocarpus opulifolius	40-60	0,75	25%	12
	Acer ginnala	80-100	bod		2
9	Syringa vulgaris	40-60	0,75	25%	28
	Viburnum rhytidophyllum	40-60	0,75	25%	28
	Viburnum opulus	40-60	0,75	25%	28
	Physocarpus opulifolius	40-60	0,75	25%	28
	Acer ginnala	80-100	bod		3
10	Prunus laurocerasus ´Schipkaensis´	40-60	1	100%	41
11	Stephanandra incisa ´Crispa´	40-60	3	100%	159
12	Prunus laurocerasus ´Schipkaensis´	40-60	1	100%	73
13	Rosa rugosa	40-60	1	100%	34
14	Stephanandra incisa ´Crispa´	40-60	3	100%	69
15	Stephanandra incisa ´Crispa´	40-60	3	100%	69
16	Viburnum lantana	40-60	0,75	40%	19
	Philadelphus coronarius	40-60	0,75	30%	14
	Lonicera nigra	40-60	0,75	30%	14
17	Prunus laurocerasus ´Otto Luyken´	40-60	1	100%	51
18	Nepeta faassenii ´Purrsian Blue´	K9	6	25%	15
	Rudbeckia fulgida ´Goldsturm´	K9	10	25%	25
	Pennisetum alopecuroides ´Little Bunny´	K9	6	25%	15
	Spiraea japonica ´Little Princess´	20-30	5	25%	13
19	Nepeta faassenii ´Purrsian Blue´	K9	6	25%	15
	Rudbeckia fulgida ´Goldsturm´	K9	10	25%	25
	Pennisetum alopecuroides ´Little Bunny´	K9	6	25%	15
	Spiraea japonica ´Little Princess´	20-30	5	25%	13
20	Nepeta faassenii ´Purrsian Blue´	K9	6	25%	15
	Rudbeckia fulgida ´Goldsturm´	K9	10	25%	25
	Pennisetum alopecuroides ´Little Bunny´	K9	6	25%	15
	Spiraea japonica ´Little Princess´	20-30	5	25%	13
21	Nepeta faassenii ´Purrsian Blue´	K9	6	25%	15
	Rudbeckia fulgida ´Goldsturm´	K9	10	25%	25
	Pennisetum alopecuroides ´Little Bunny´	K9	6	25%	15
	Spiraea japonica ´Little Princess´	20-30	5	25%	13
				kusů celkem	**2012**

	STROMY	vel.	ks
	Quercus robur ´Fastigiata´	14-16	20
	Acer campestre	14-16	10
	Gleditzia triacanthos ´Inermis´	16-18	9
	Aesculus hippocastanum	14-16	1
	Koelreuteria paniculata	16-18	9
	Acer pseudoplatanus ´Atropurpureum´	14-16	5
		kusů celkem	**54**

Gleditsia triacanthos ´Inermis´ 16-18...9ks

Acer campestre 14-16...4ks

Aesculus hippocastanum 14-16...1ks

Acer campestre 14-16...5ks

Quercus robur ´Fastigiata´ 14-16...20ks

Acer pseudoplatanus ´Atropurpureum´ 14-16...5ks

Koelreuteria paniculata 16-18...9ks

Acer campestre 14-16...1ks

- Vzhledem k možným nepřesnostem v situování inženýrských sítí je nutné před výsadbou provést jejich přesné vytýčení a případný posun umístění stromu.

Legenda - inž. sítě

- el. vedení NN
- el. vedení VN
- optický kabel - DPMO
- optický kabel - Merit Group
- optický kabel - RIO Media
- optický kabel - Metropolitní síť UPOL
- vodovod 500 DN
- plynovod
- kanalizace 300 DN

Legenda

- stromy stávající ponechané (list / jehl)
- výsadby stromů...54 ks
- keře stávající ponechané
- výsadby keřů...1 174 m2
- výsadba trvalek...40 m2
- založení parkového trávníku...6 900 m2
- regenerace parkového trávníku...6 900 m2
- hranice řešeného území

08. PLÁN VÝSADEB M 1:500

ZAHRADA OLOMOUC
Zahradní architektura a krajinářství

herní prvky

fitnes sestava

herní prvky

herní prvky

U stadionu

Legenda

- lavičky s podestou z lomového kamene s lemem z lomového kamene na kant...5ks
- lavičky v ploše MZK...3ks
- lavičky u tenisových kurtů...24ks
- odpadkové koše...7ks
- veřejné osvětlení...6ks
- herní prvky...6ks
- fitnes sestava...1ks
- hranice řešeného území

09. ROZMÍSTĚNÍ MOBILIÁŘE, HERNÍCH PRVKŮ A VEŘEJNÉHO OSVĚTLENÍ

M 1:700

ZAHRADA OLOMOUC
Zahradní architektura a krajinářství

LAVIČKA S OPĚRADLEM A PODRUČKAMI DÉLKY 180CM

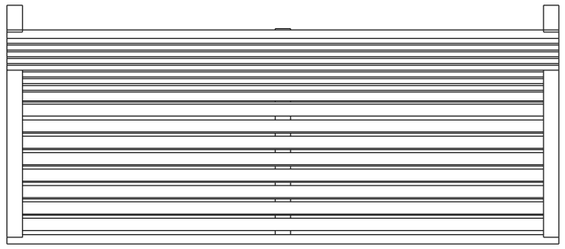

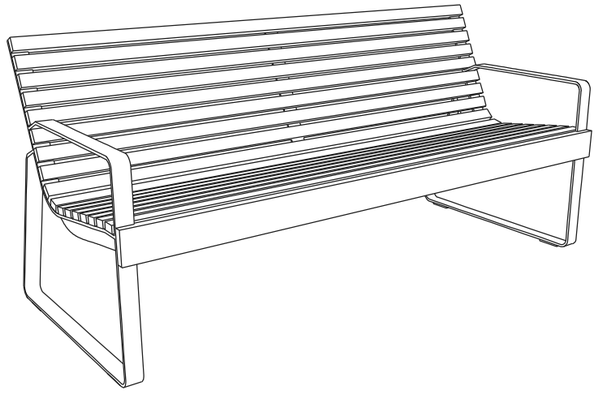



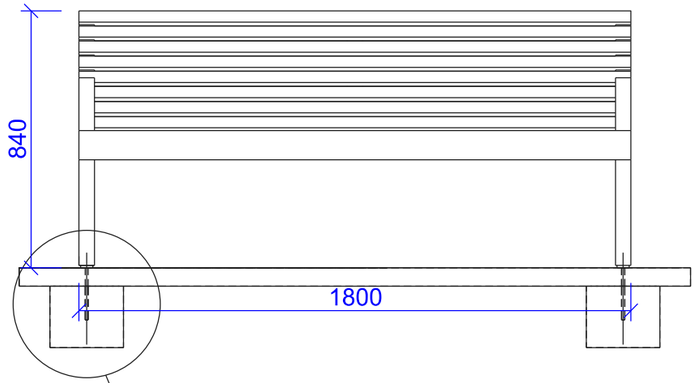

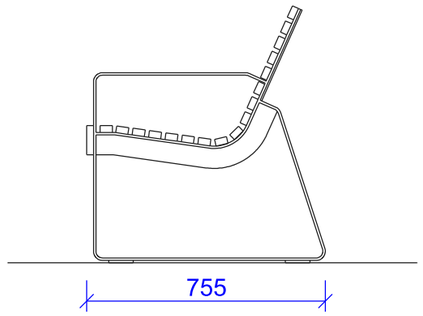

KOTVENÍ DO BETONOVÉHO ZÁKLADU

závitovou tyčí a maticí zajistit
lepidlem na závity vysoké pevnosti

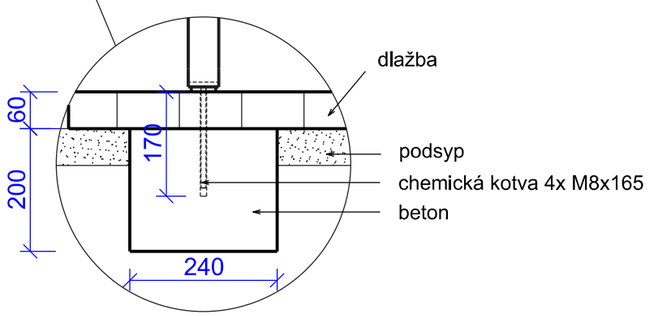

- Konstrukce: ocelová konstrukce spojená s dřevěnými lamelami pomocí šroubových spojů z nerezu, akátové dřevo
- Povrchová úprava: ocelová konstrukce bočnic je opatřena ochrannou vrstvou zinku a práškovým vypalovacím lakem
- Nosná kostra: dvě bočnice svařené z plochých tyčí a výpalků z ocelového plechu
- Sedák a opěradlo: 17 lamel z masivního dřeva obdélníkového průřezu, délky 1800mm
  1 deska z masivního dřeva obdélníkového průřeu, délky 1800mm

- **KOTVENÍ**: na dlažbu do betonového základu pomocí závitových tyčí

LAVIČKA S OPĚRADLEM A PODRUČKAMI DÉLKY 60CM

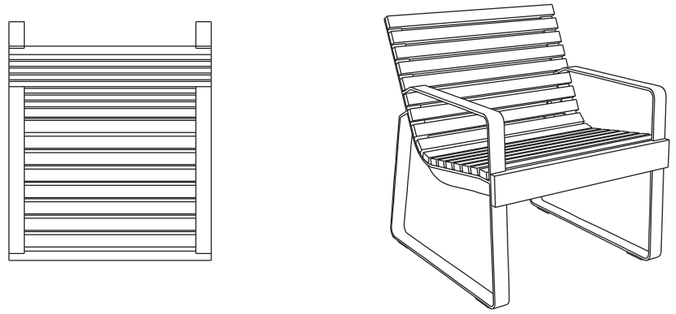

pozn.:
Podoba mobiliáře musí odpovídat výkresovému vyobrazení. Jakékoli změny musí být konzultovány s projektantem !

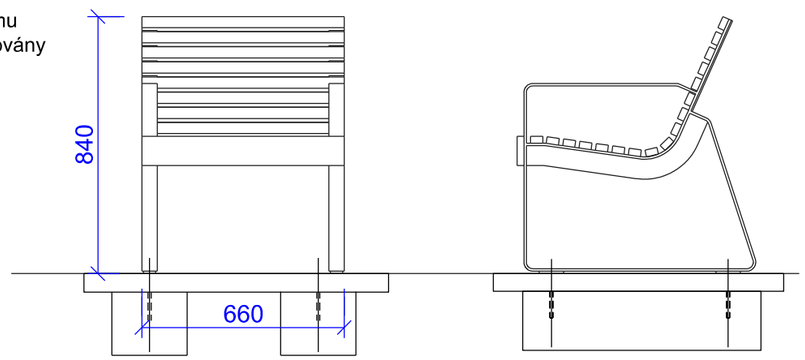

10. MOBILIÁŘ - DETAILY 1 M 1:20

ZAHRADA OLOMOUC
Zahradní architektura a krajinářství

PARKOVÁ LAVIČKA NA CENTRÁLÍ NOZE S OPĚRADLEM A PODRUČKAMI

- Konstrukce: ocelová konstrukce, sedák z dřevěných desek, opěradlo z dřevěných lamel, ocelové područky

- Kotvení: na dlažbu do betonového základu pomocí závitových tyčí M8

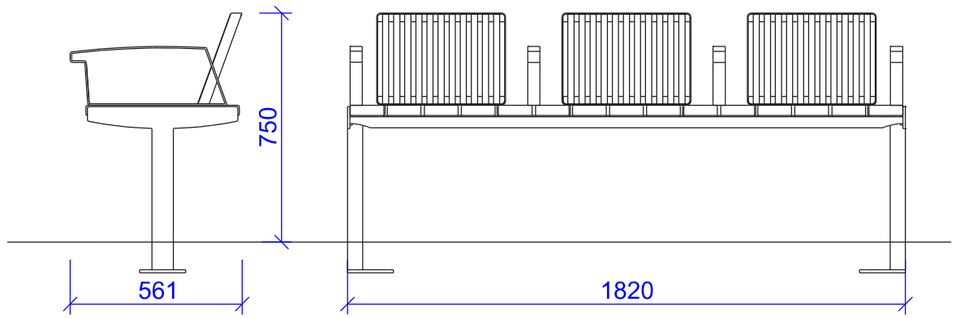

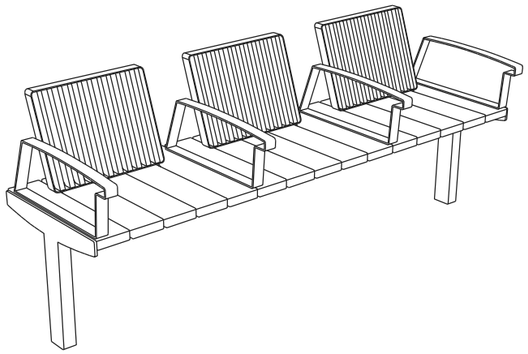

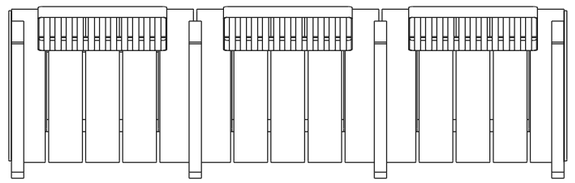



LED SVÍTIDLO - VEŘEJNÉ OSVĚTLENÍ

- Difuzor: čirý nebo matný polymetakrylát
- Těleso: tlakově litý hliník
- Stříška: plast vyztužený skelnými vlákny

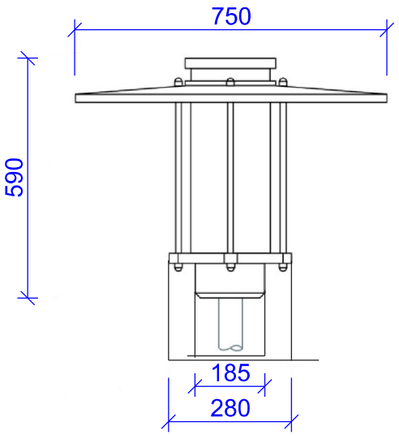



ODPADKOVÝ KOŠ SE STŘÍŠKOU

- Konstrukce: ocelová konstrukce s dřevěnými lamelami - akátové dřevo
- Povrchová úprava: ocelová konstrukce je opatřena ochrannou vrstvou zinku a práškovým vypalovacím lakem
- Nosná konstrukce: svařenec z výpalků z ocelového plechu
- kotvení na dlažbu nebo na zhutněném terénu do betonového základu pomocí závitových tyčí.

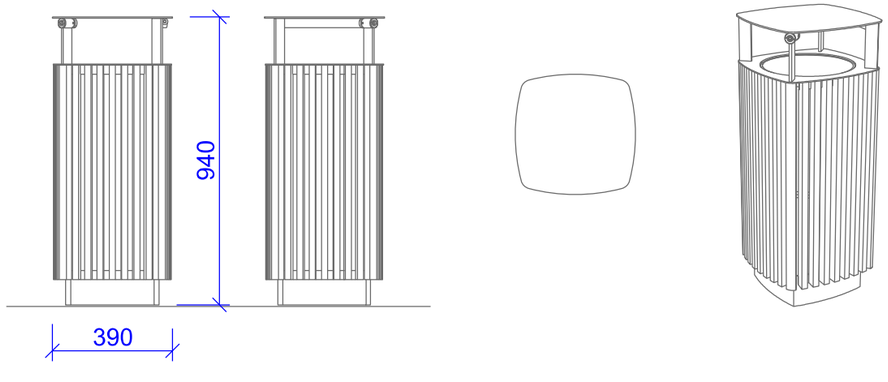

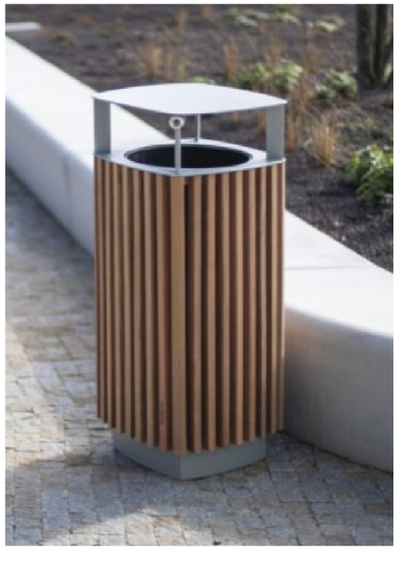

11. MOBILIÁŘ - DETAILY 2 M 1:20

ZAHRADA OLOMOUC
Zahradní architektura a krajinářství

DVOJITÁ ŘETĚZOVÁ HOUPAČKA



Výkopy pro základové patky
A - 500x500 mm, hl. -0,85 m (4x)

Po osazení herního prvku výkopy zabetonovat betonem C16/20, horní hrana -0,2 m pod finál. úrovní dopadové plochy.
Objem betonu min. 0,5 m3.

ZALOMENÁ HRAZDA S POŽÁRNÍ TYČÍ



Výkopy pro základové patky
A - 400x400 mm, hl. -0,8 m (3x)

Po osazení herního prvku výkopy zabetonovat betonem C16/20, horní hrana -0,2 m pod finál. úrovní dopadové plochy.
Objem betonu min. 0,3 m3.

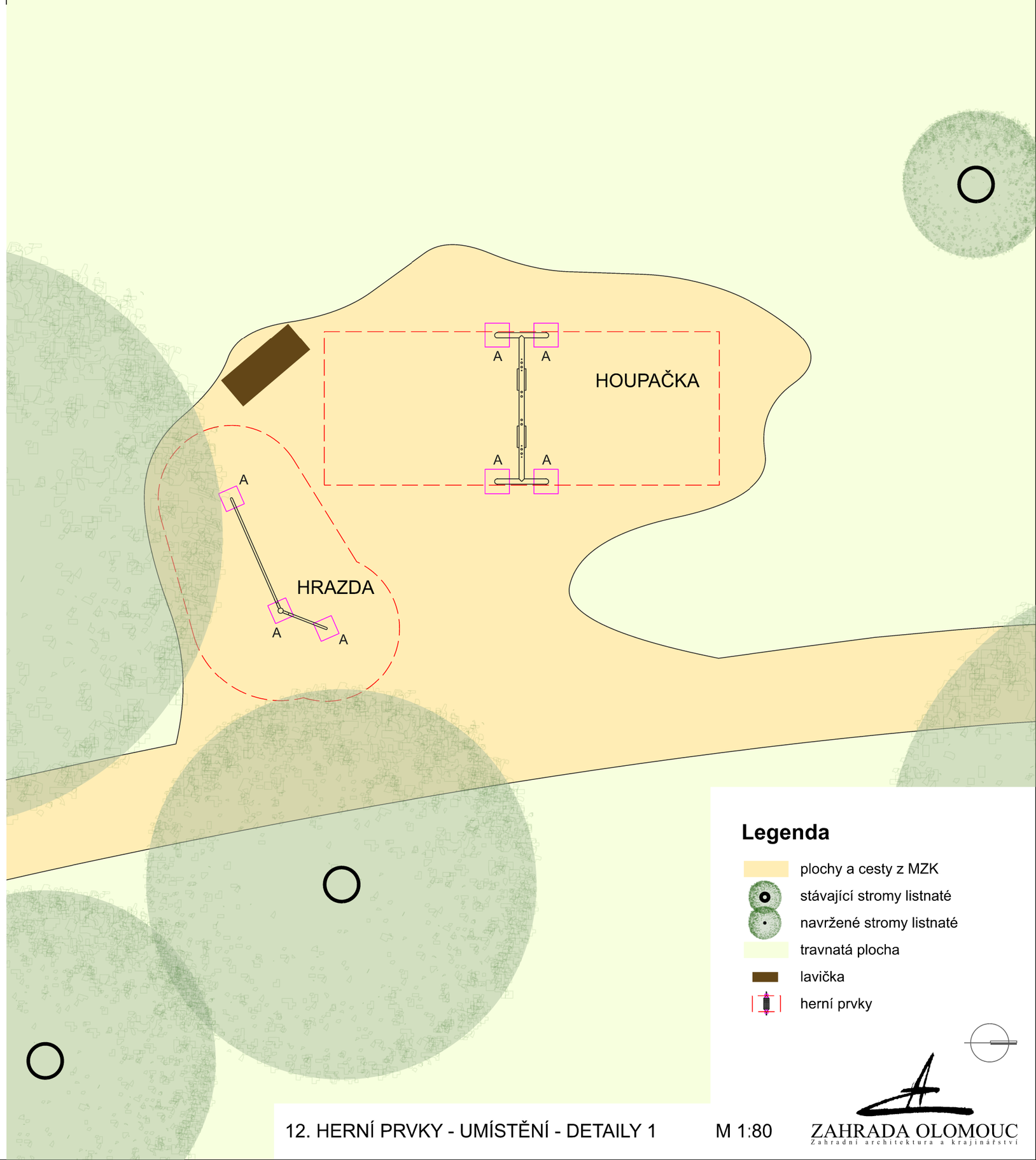

Legenda

- plochy a cesty z MZK
- stávající stromy listnaté
- navržené stromy listnaté
- travnatá plocha
- lavička
- herní prvky

12. HERNÍ PRVKY - UMÍSTĚNÍ - DETAILY 1

M 1:80

ZAHRADA OLOMOUC
Zahradní architektura a krajinářství

HOUPACÍ SÍŤ

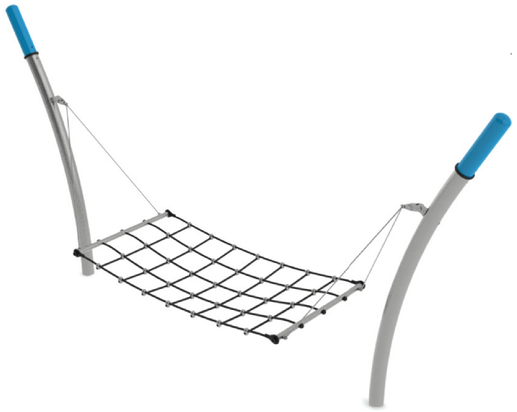

Výkopy pro základové patky
A - 600x600 mm, hl. -0,8 m (2x)

Po osazení herního prvku výkopy zabetonovat betonem C16/20, horní hrana -0,2 m pod finál. úrovní dopadové plochy.
Objem betonu min. 0,5 m3.

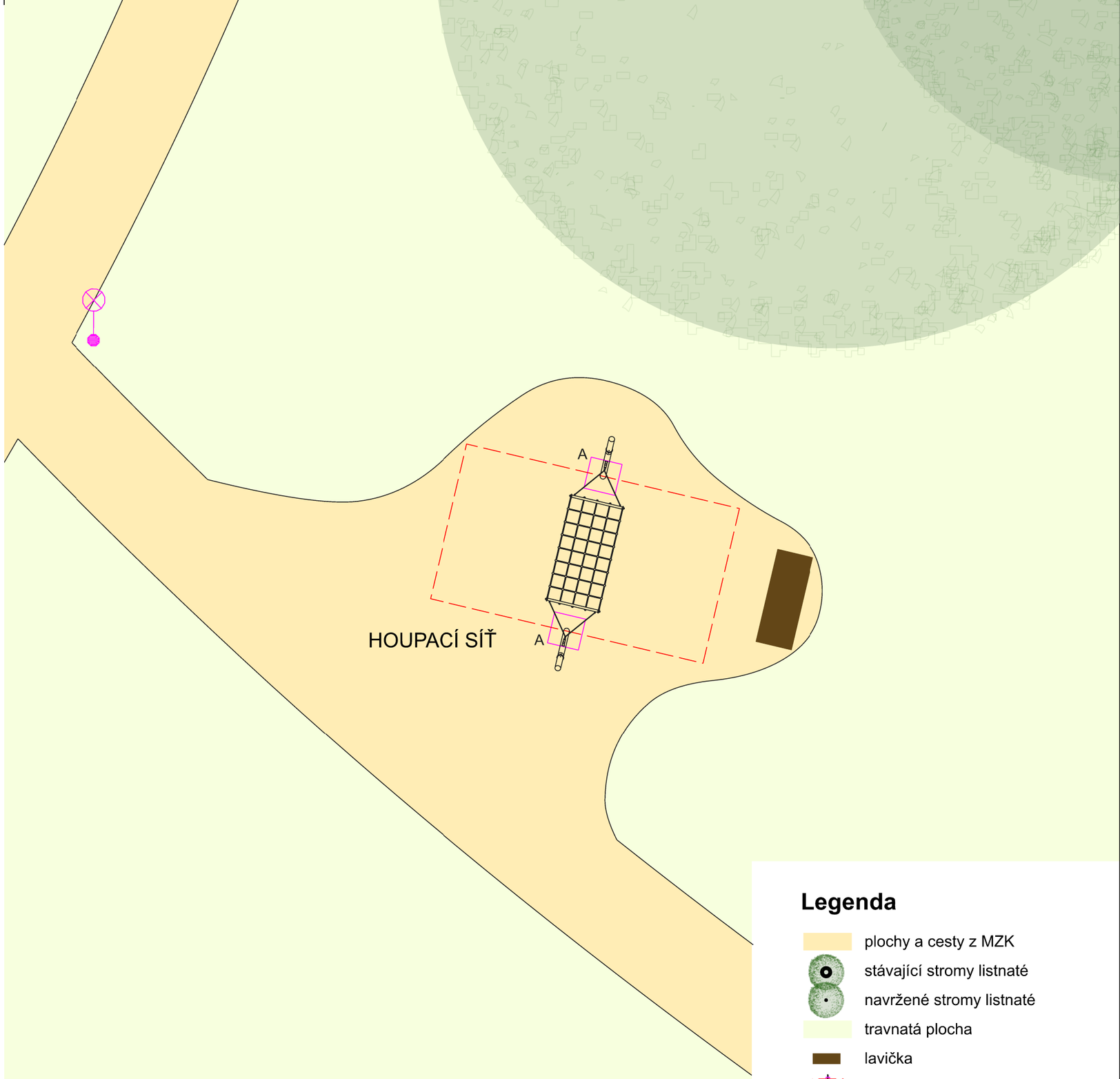

Legenda

- plochy a cesty z MZK
- stávající stromy listnaté
- navržené stromy listnaté
- travnatá plocha
- lavička
- herní prvky
- lampy VO

13. HERNÍ PRVKY - UMÍSTĚNÍ - DETAILY 2

M 1:80

ZAHRADA OLOMOUC
Zahradní architektura a krajinářství

ŘETĚZOVÁ SKATEOVÁ HOUPAČKA



Výkopy pro základové patky
A - 500x600 mm, hl. -0,8 m (2x)

Po osazení herního prvku výkopy zabetonovat betonem C16/20, horní hrana -0,2 m pod finál. úrovní dopadové plochy.
Objem betonu min. 0,3 m3.

LANOVÁ PROLÉZAČKA

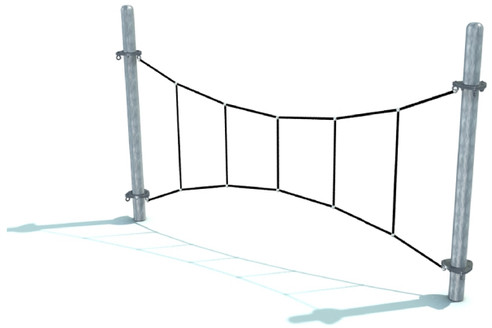

Výkopy pro základové patky
A - 450x450 mm, hl. -0,8 m (2x)

Po osazení herního prvku výkopy zabetonovat betonem C16/20, horní hrana -0,2 m pod finál. úrovní dopadové plochy.
Objem betonu min. 0,25 m3.

SÍŤOVÁ PROLÉZAČKA

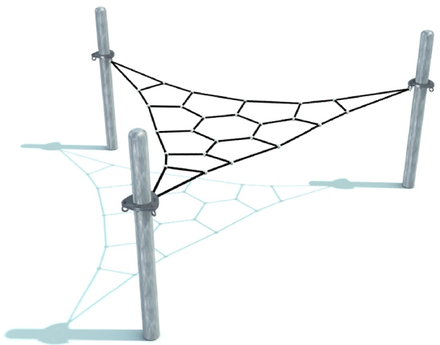

Výkopy pro základové patky
A - 450x450 mm, hl. -0,8 m (3x)

Po osazení herního prvku výkopy zabetonovat betonem C16/20, horní hrana -0,2 m pod finál. úrovní dopadové plochy.
Objem betonu min. 0,4 m3.

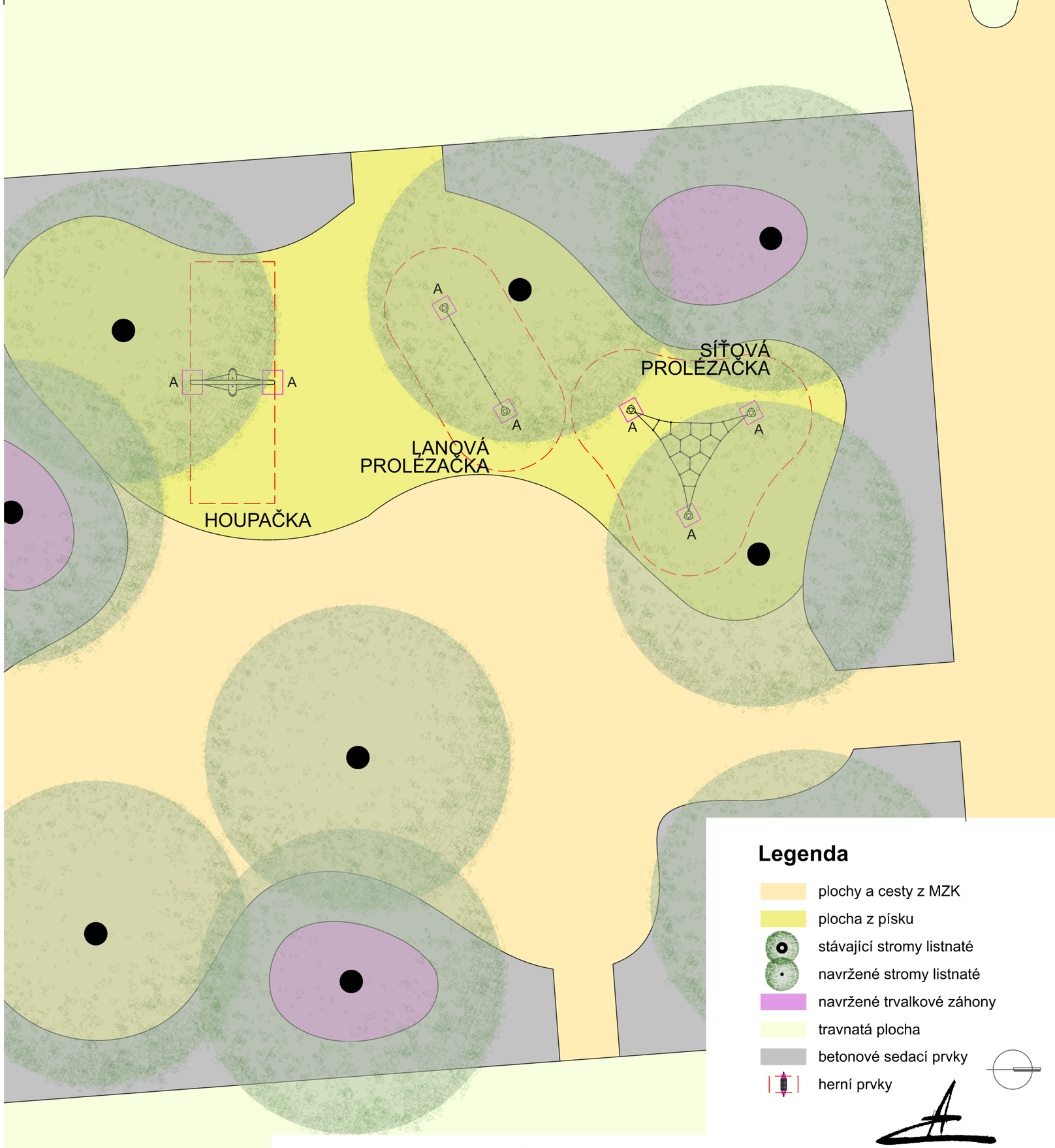

Legenda

- plochy a cesty z MZK
- plocha z písku
- stávající stromy listnaté
- navržené stromy listnaté
- navržené trvalkové záhony
- travnatá plocha
- betonové sedací prvky
- herní prvky

14. HERNÍ PRVKY - UMÍSTĚNÍ - DETAILY 3

M 1:100

ZAHRADA OLOMOUC
Zahradní architektura a krajinářství

FITNESS SESTAVA

- bradla, hrazda nízká, hrazda vysoká, žebřiny





FITNESS SESTAVA

Legenda

- plochy a cesty z MZK
- stávající stromy listnaté
- navržené stromy listnaté
- travnatá plocha
- lavička
- antuka s tréninkovou stěnou
- fitness sestava

15. FITNESS SESTAVA - UMÍSTĚNÍ - DETAILY 1 M 1:80

ZAHRADA OLOMOUC
Zahradní architektura a krajinářství

PODESTA Z LOMOVÉHO KAMENE S OBRUBOU Z LOMOVÉHO KAMENE NA KANT

PŮDORYS

Pozn.:
- lomové kameny na podestu musí být tlusté min. 10 cm
- kameny budou kladeny na sucho a na plocho
- spáry mezi jednotivými kameny budou široké do 5 cm a budou zasypány štěrkem frakce 4-8
- obruba - lomový kámen na kant do betonu - šířka 10 cm

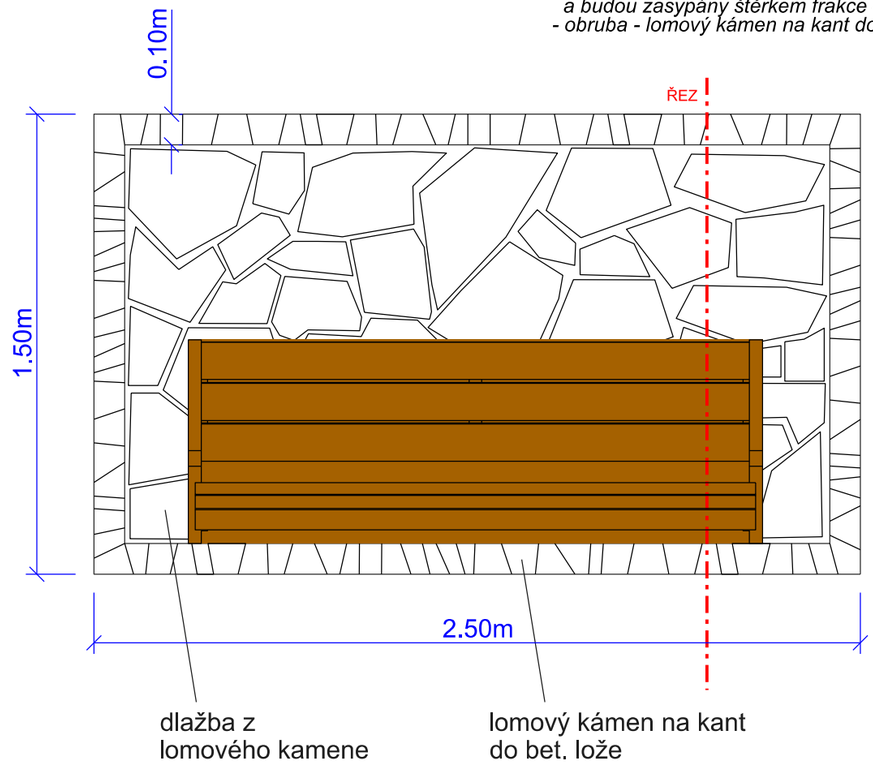

ŘEZ

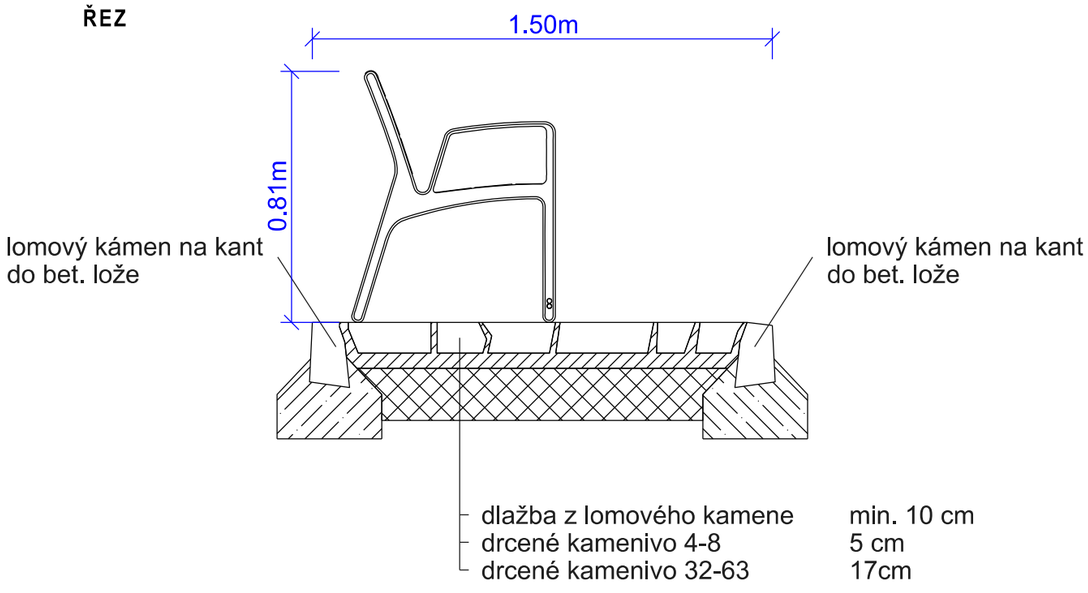

CESTNÍ SÍŤ Z MZK S BODOVĚ ROZMÍSTĚNÝMI KAMENNÝMI ŠLAPÁKY

PŮDORYS

Pozn.:
- cesty z MZK jsou navrženy bez obruby s lehce rozvolněným okrajem
- plocha lomových kamenů bude cca 1m2 na 4 bm cesty

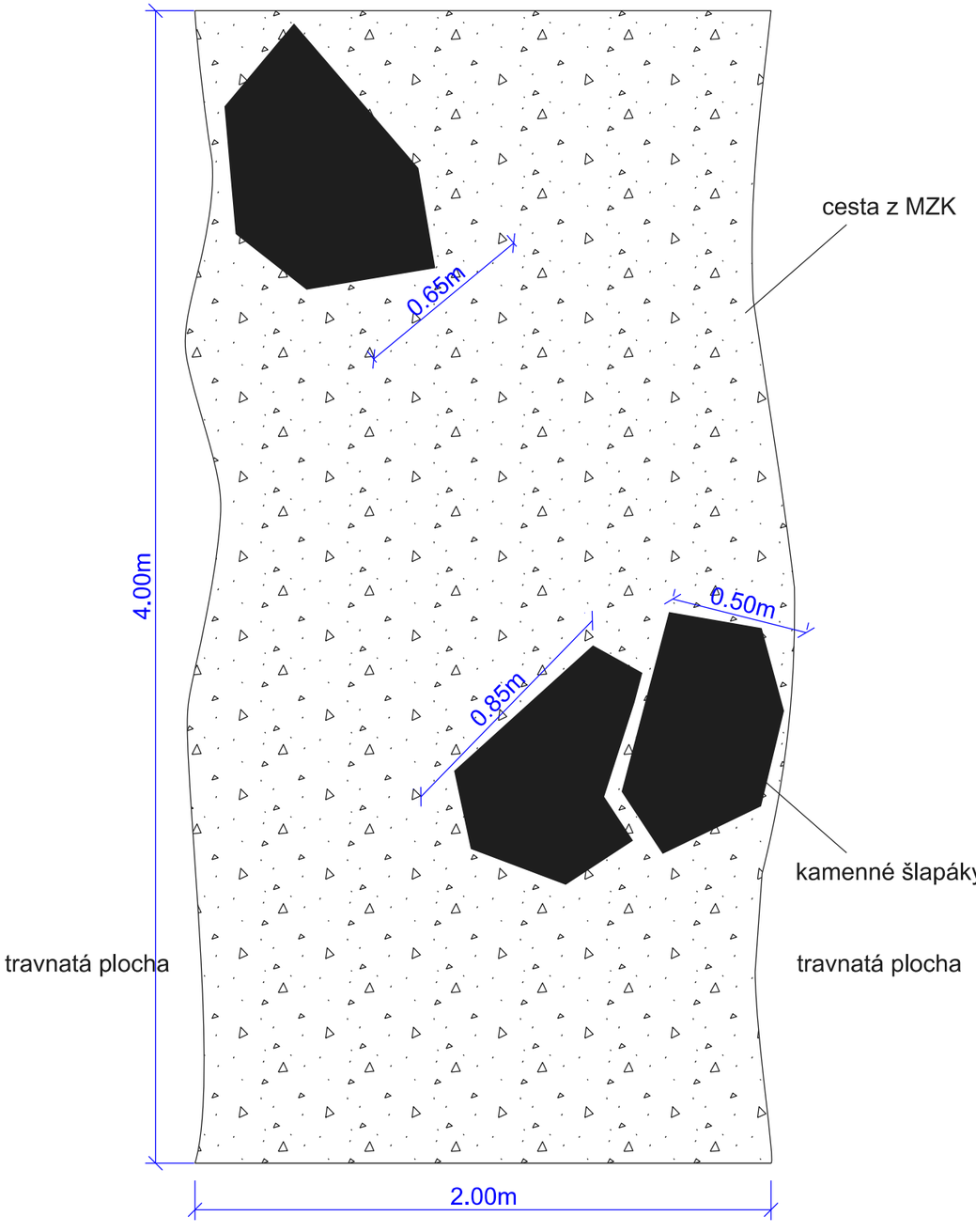

ZAHRADA OLOMOUC
Zahradní architektura a krajinářství

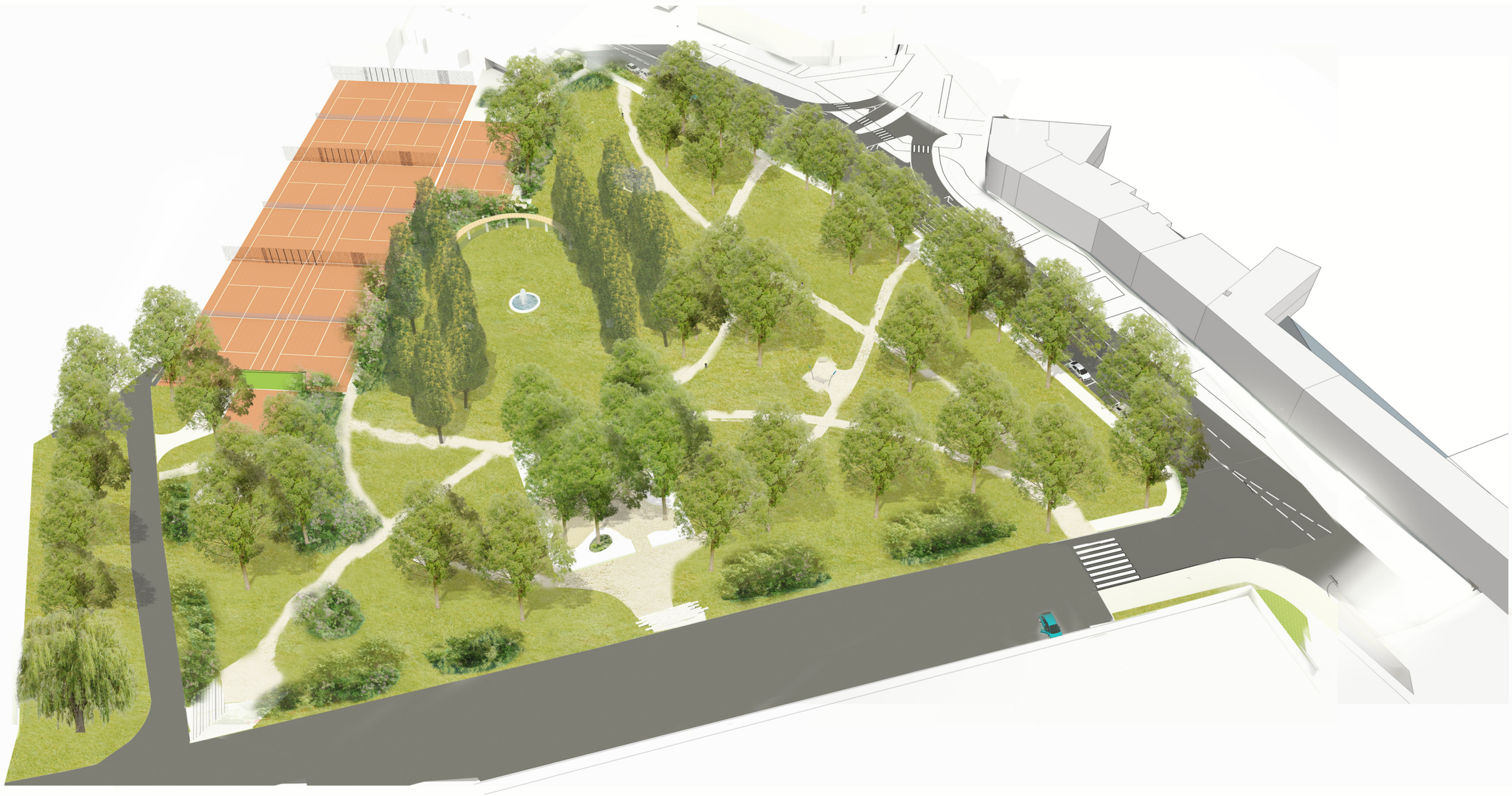

ptačí pohled I. se stromy

17. PTAČÍ POHLED I. A

ZAHRADA OLOMOUC
Zahradní architektura a krajinářství

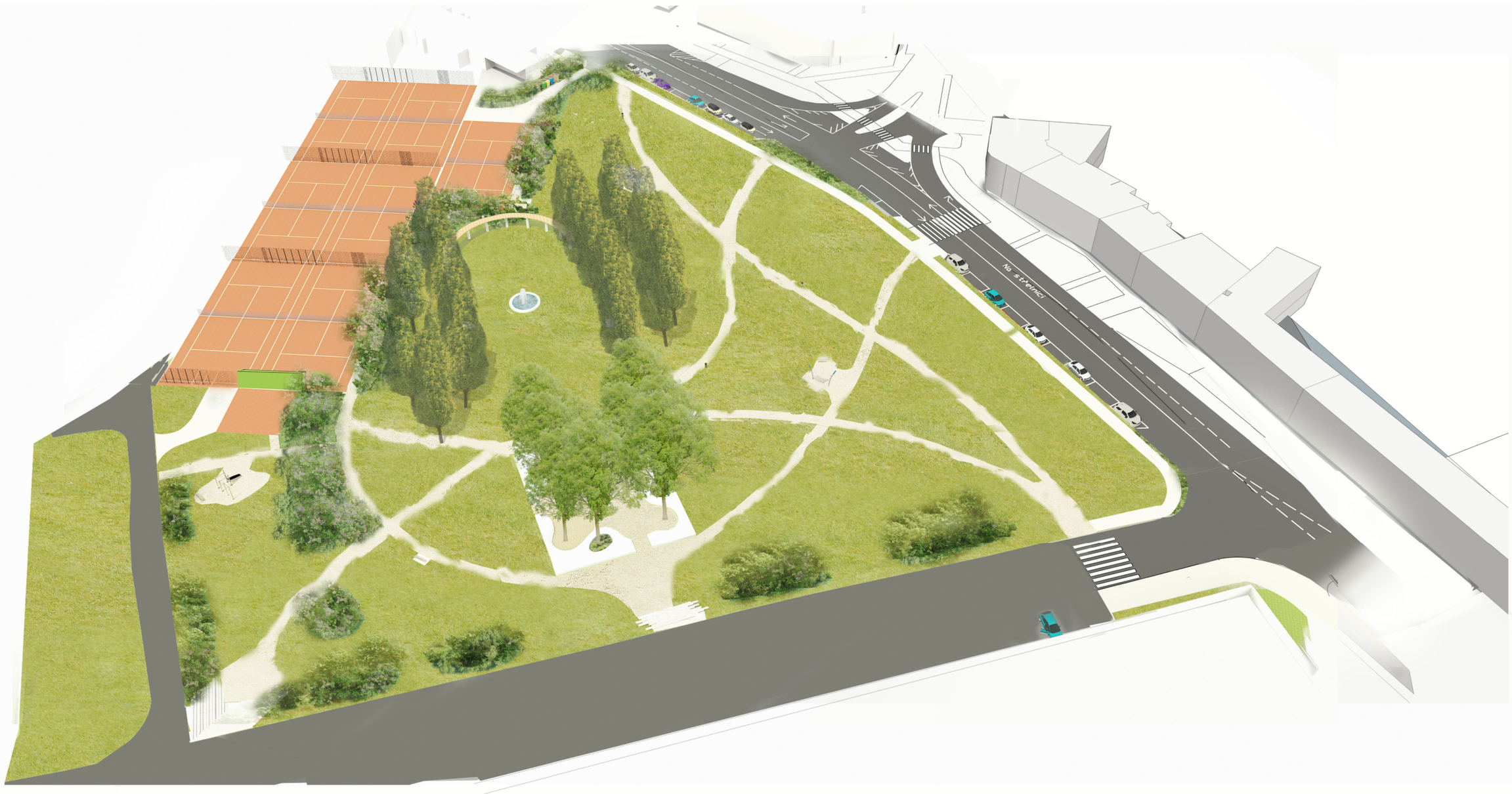

ptačí pohled I. se sloupovitými duby lemující parter a odpočívadlo s rastrem svitele

18. PTAČÍ POHLED I. B

ZAHRADA OLOMOUC
Zahradní architektura a krajinářství

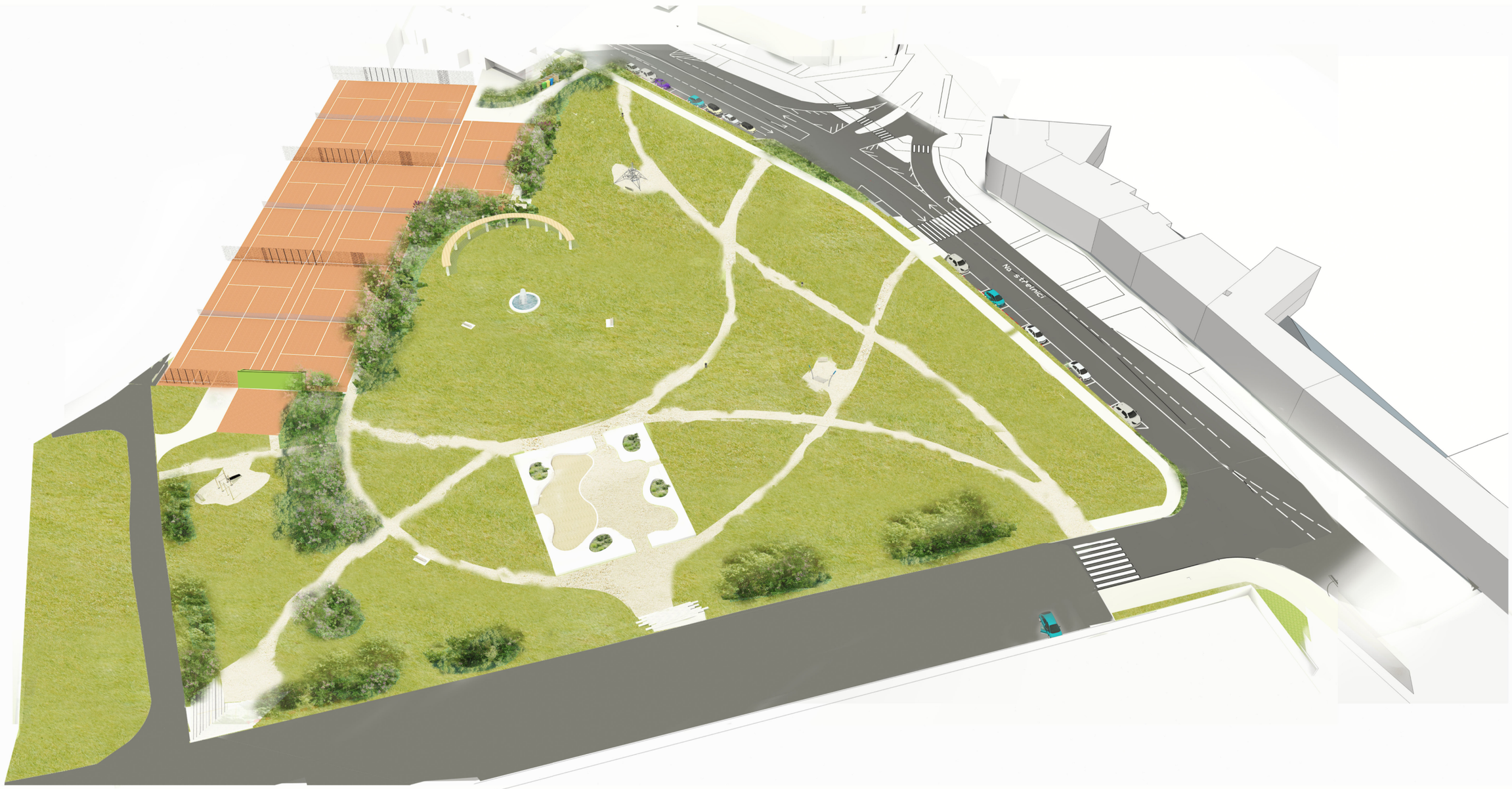

ptačí pohled I. bez stromů

19. PTAČÍ POHLED I. C

ZAHRADA OLOMOUC
Zahradní architektura a krajinářství



ptačí pohled II. se stromy

20. PTAČÍ POHLED II. A

ZAHRADA OLOMOUC
Zahradní architektura a krajinářství



ptačí pohled II. se sloupovitými duby lemující parter a odpočívadlo s rastrem svitele

21. PTAČÍ POHLED II. B

ZAHRADA OLOMOUC
Zahradní architektura a krajinářství



ptačí pohled II. bez stromů

22. PTAČÍ POHLED II. C

ZAHRADA OLOMOUC
Zahradní architektura a krajinářství

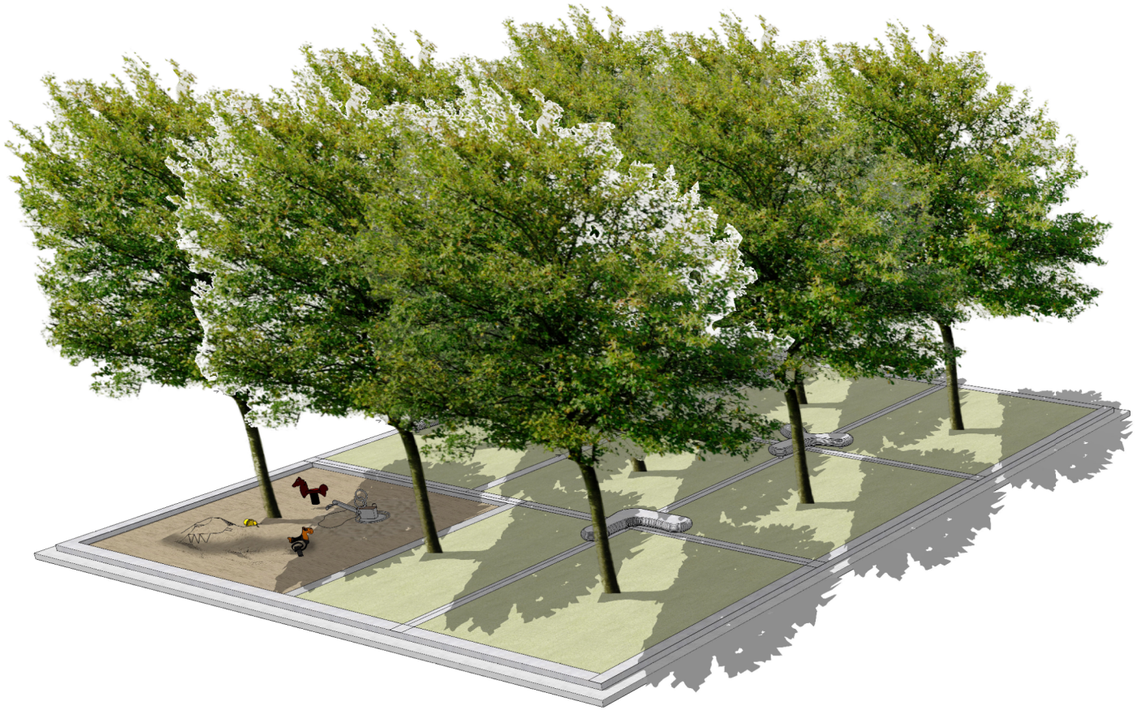



odpočívadlo s rastrem svitele ve dvou variantách se stromy

23. POHLED I.

ZAHRADA OLOMOUC
Zahradní architektura a krajinářství

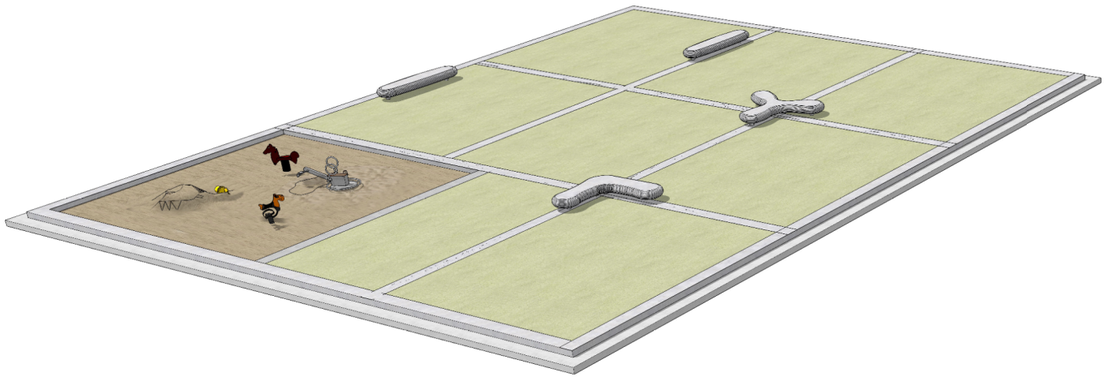



odpočívadlo ve dvou variantách bez stromů

ZAHRADA OLOMOUC
Zahradní architektura a krajinářství



odpočívadlo var. I. s rastrem svitele a trvalkami v otvorech

25. POHLED III.

ZAHRADA OLOMOUC
Zahradní architektura a krajinářství

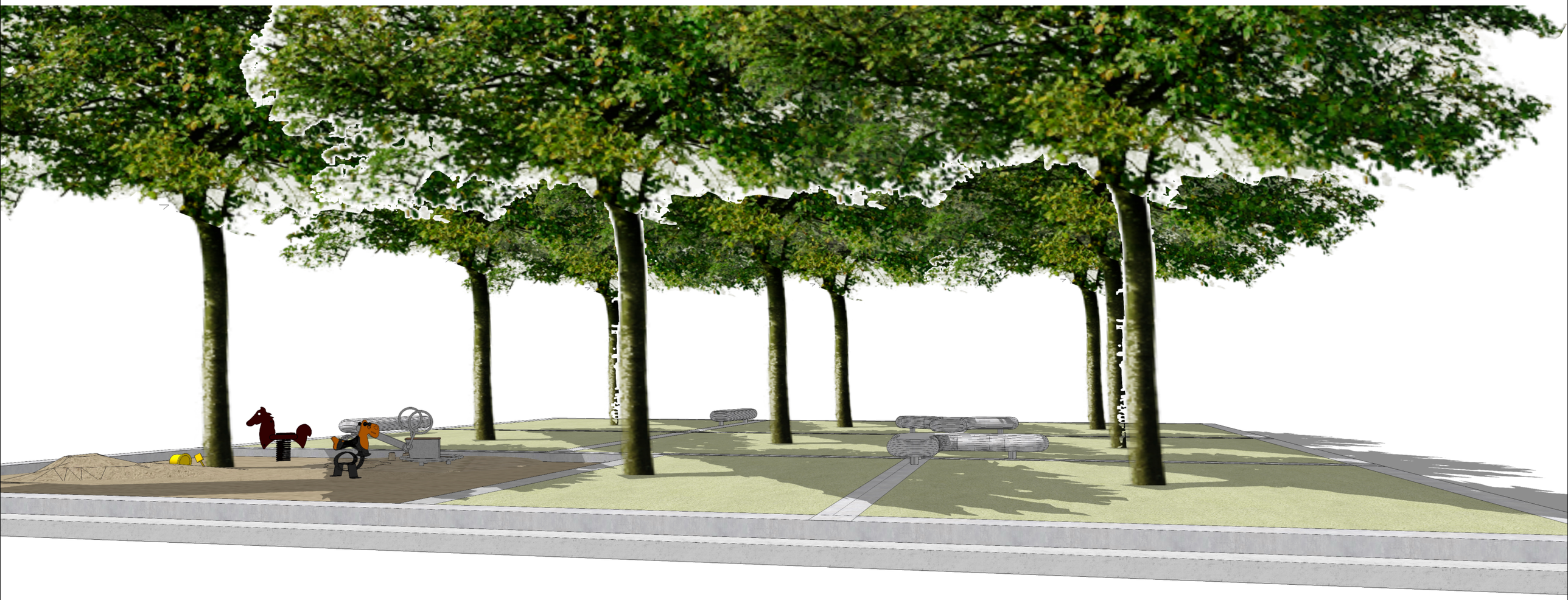

odpočívadlo var. II.

26. POHLED IV.

ZAHRADA OLOMOUC
Zahradní architektura a krajinářství



pohled z prostoru odpočívadla na vodní prvek a pergolu

27. VIZUALIZACE I.

ZAHRADA OLOMOUC
Zahradní architektura a krajinářství

pohled na prostor odpočívadla se sedacími zídkami a herními prvky pod korunami stromů

ZAHRADA OLOMOUC
Zahradní architektura a krajinářství



zelená clona keřové hmoty u vstupního prostoru k ploše před cukrárnou

29. VIZUALIZACE III.

ZAHRADA OLOMOUC
Zahradní architektura a krajinářství